CROCHET DE MAINTIEN SOFADI

SOFADI

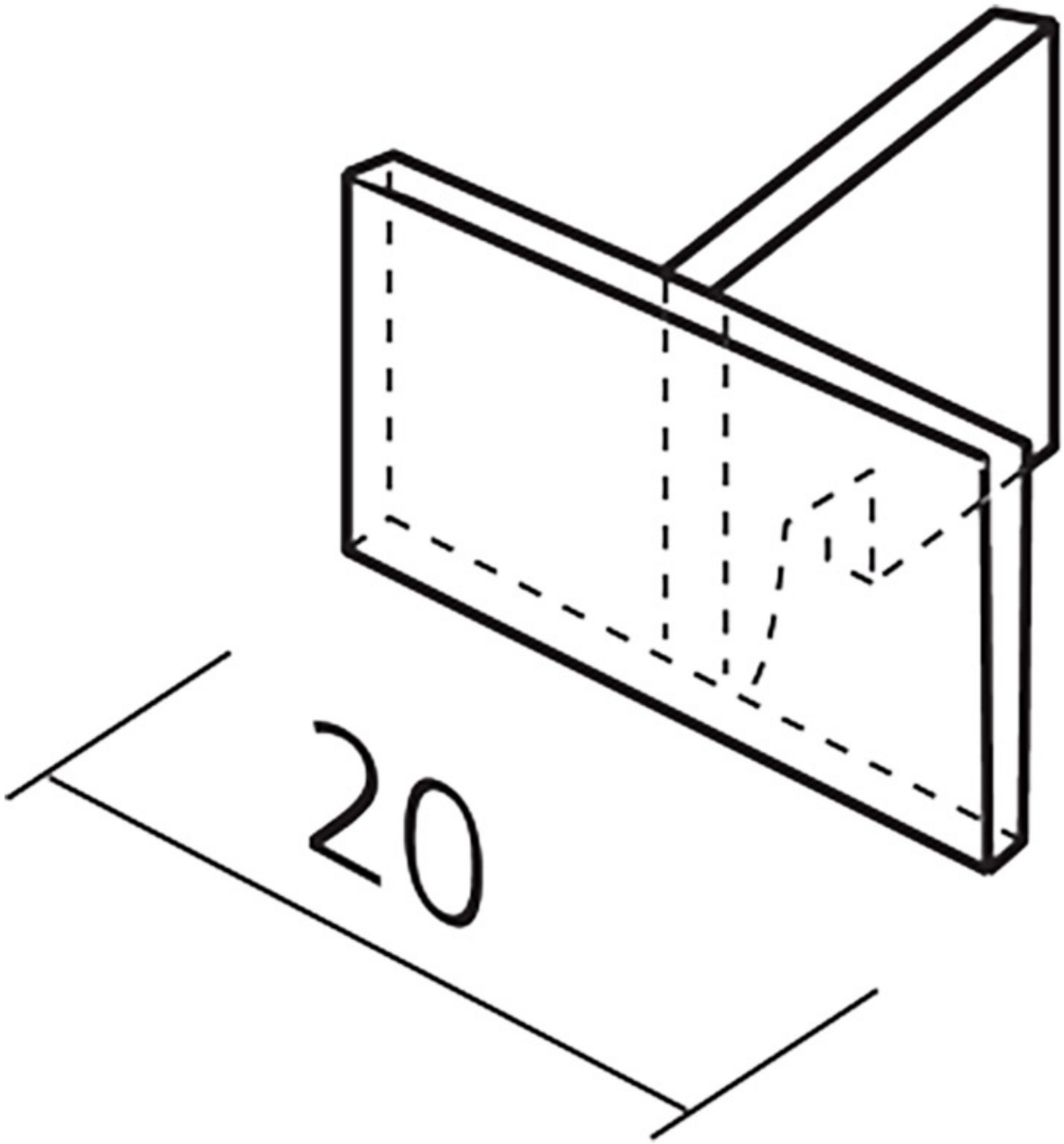

https://www.socomenal.com/crochet-de-maintien-sofadi-p4894

Tel : 03 88 78 96 96 Fax : 02 43 30 26 16 www.socomenal.com