AMORTISSEUR D'ANGLE RÉGLABLE GLISSANDO
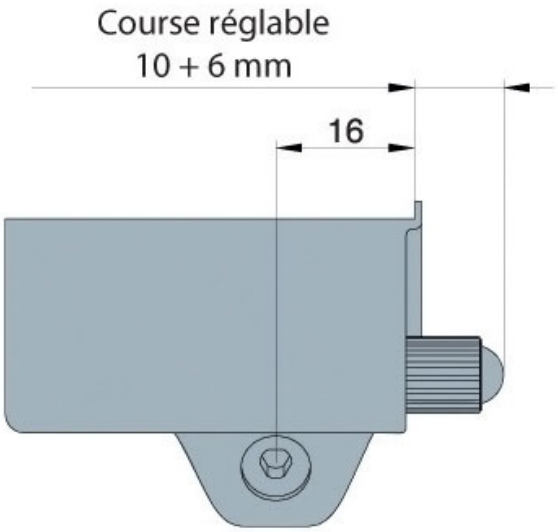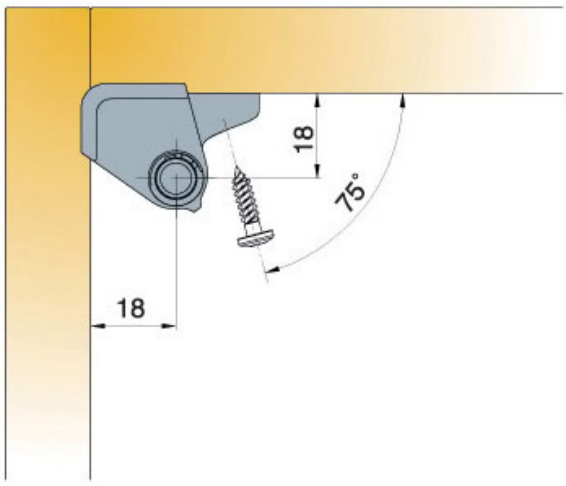
TITUS