AMORTISSEUR PORTA 100

HAWA

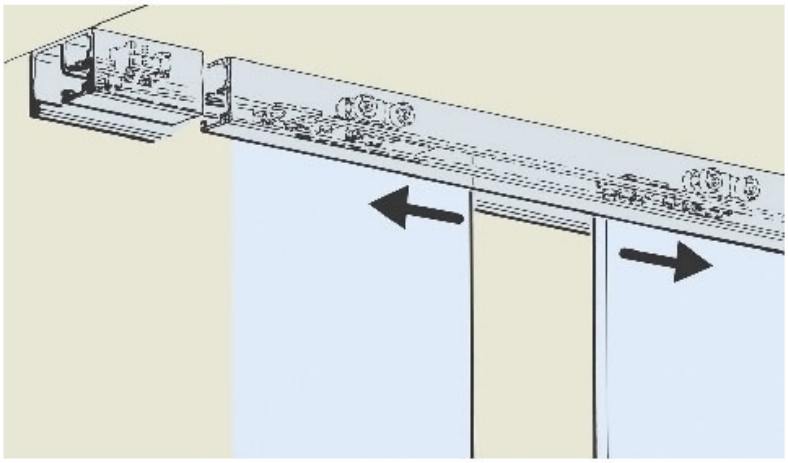

http://www.socomenal.com/amortisseur-porta-100-p7453

Tel : 03 88 78 96 96 Fax : 02 43 30 26 16 www.socomenal.com