AMORTISSEUR SOFTMOVE 120

HAWA

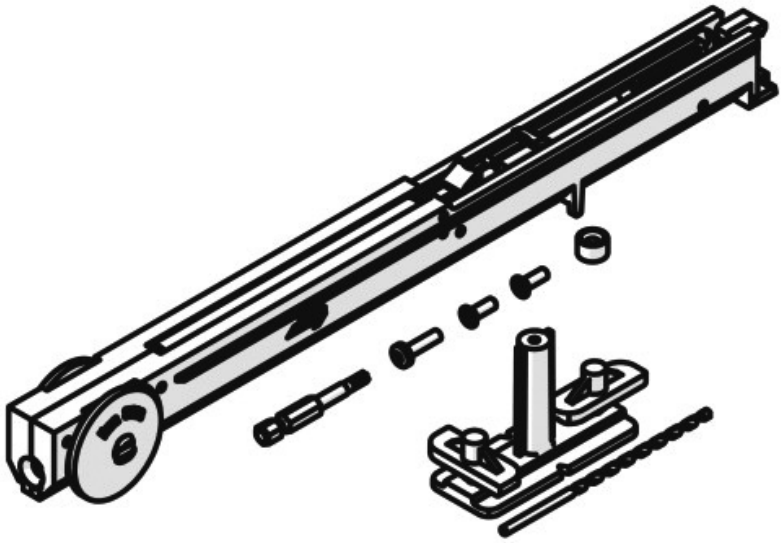

http://www.socomenal.com/amortisseur-softmove-120-p60805

Tel : 03 88 78 96 96 Fax : 02 43 30 26 16 www.socomenal.com