ARMOIRE COULISSANTE COMPLÈTE CONVOY LAVIDO

KESSEBOHMER

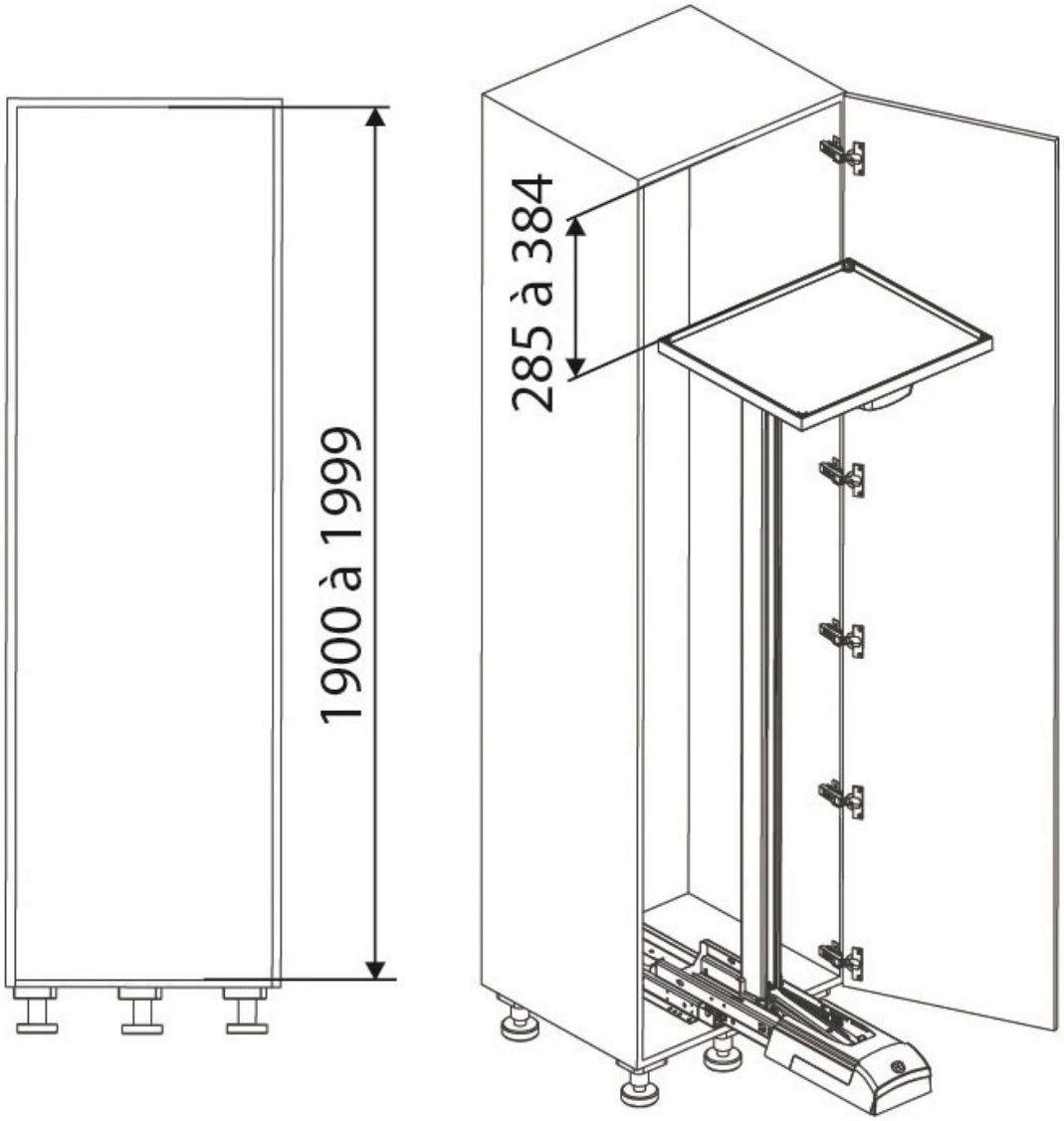

http://www.socomenal.com/armoire-coulissante-convoy-lavido-p56895

Tel : 03 88 78 96 96 Fax : 02 43 30 26 16 www.socomenal.com