BATTEUSE TYPE EDF À FOUILLOT TRIANGULAIRE
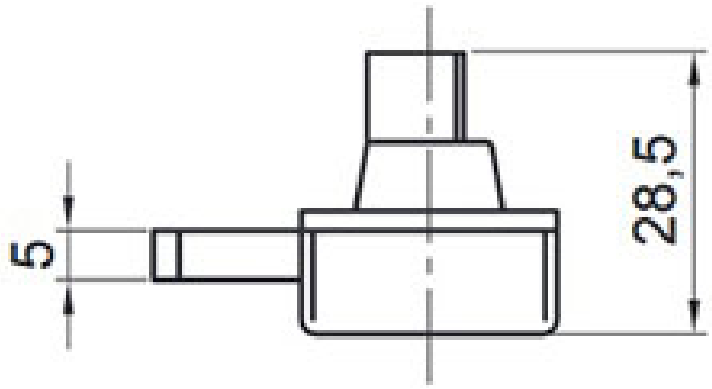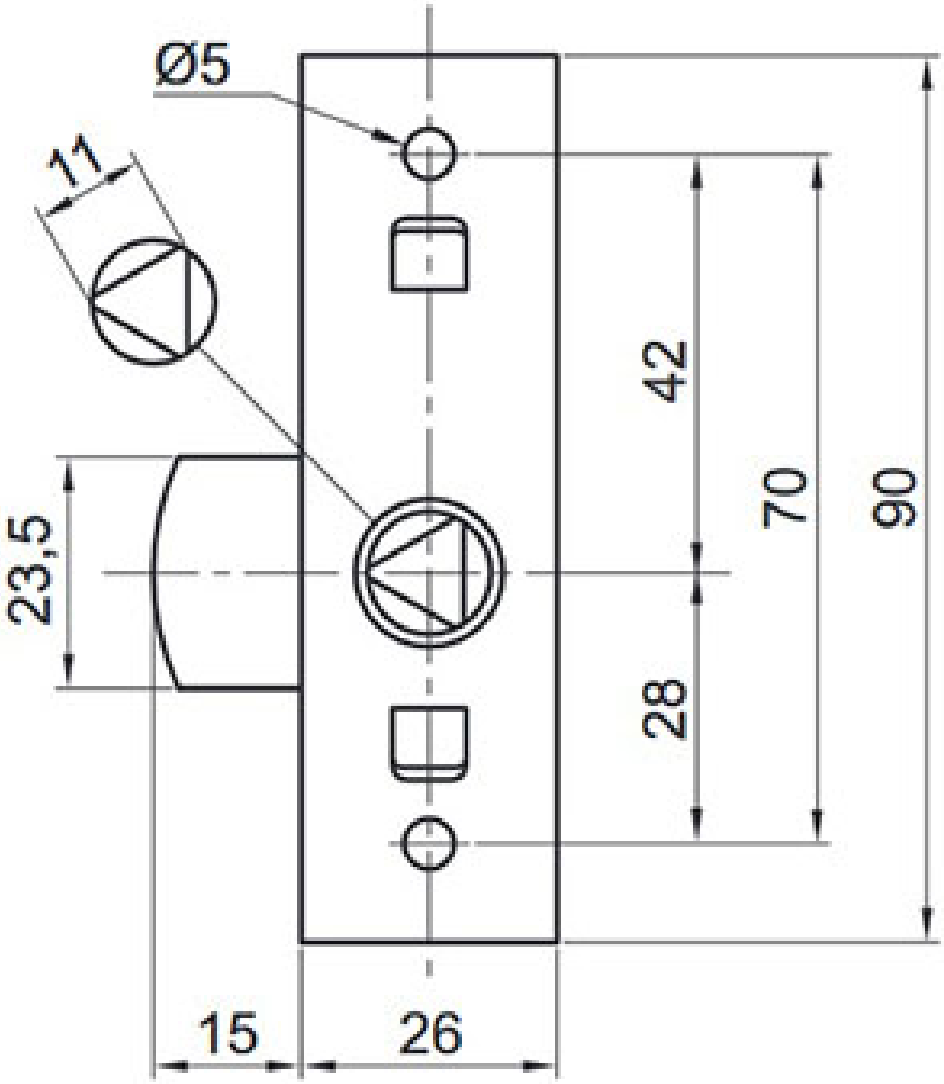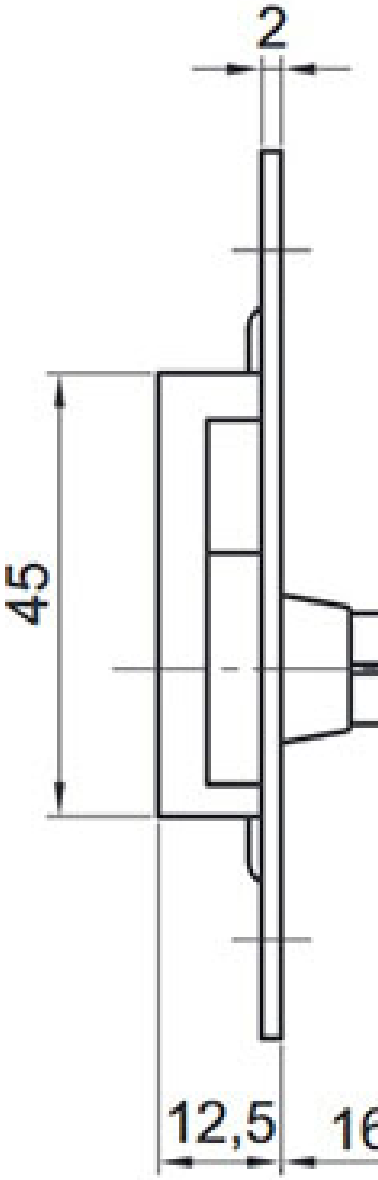
ITAR