BUTOIR RENFORCÉ POUR PORTE LOURDE

ITAR

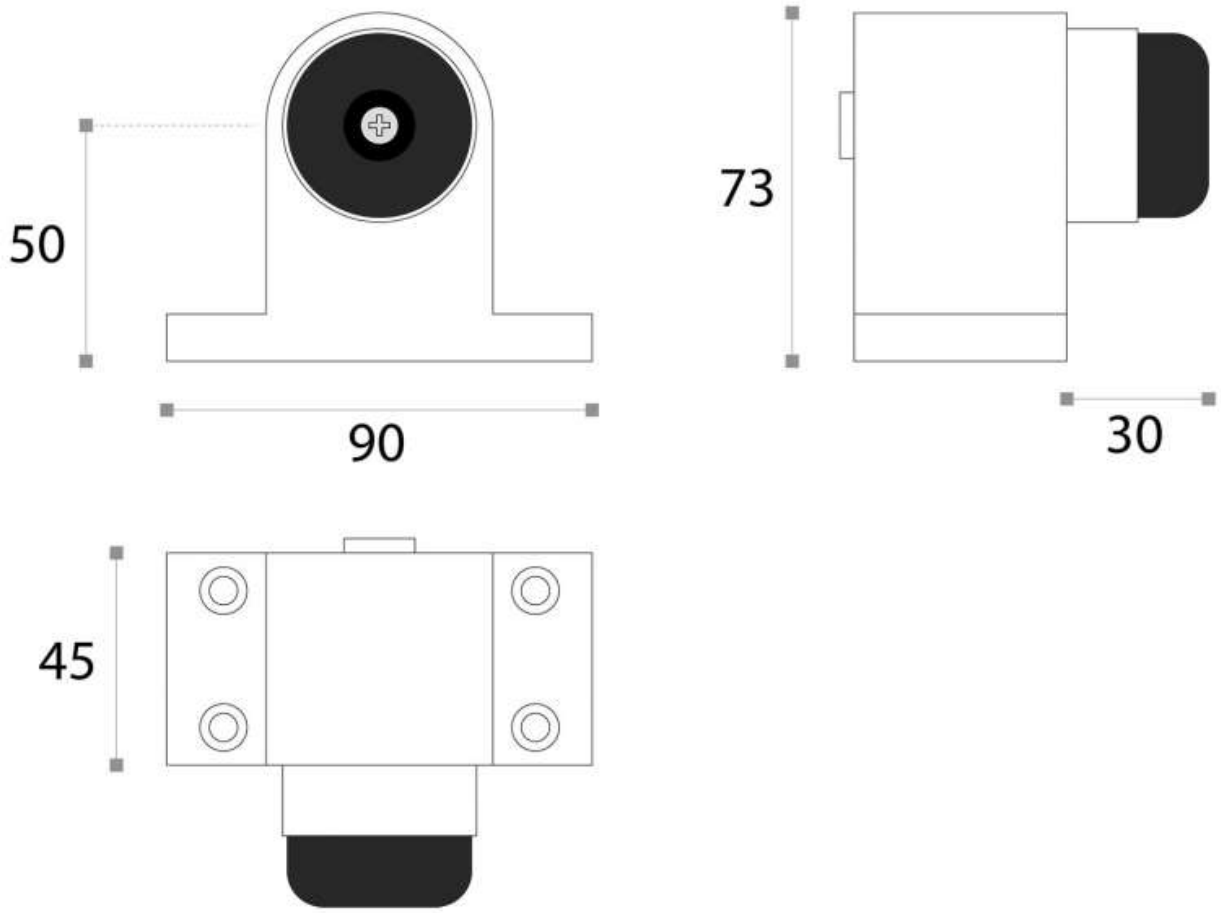

http://www.socomenal.com/butoir-renforce-pour-porte-lourde-p60612

Tel : 03 88 78 96 96 Fax : 02 43 30 26 16 www.socomenal.com