CACHE-VIS MURAL AVEC EMBASE

ITAR

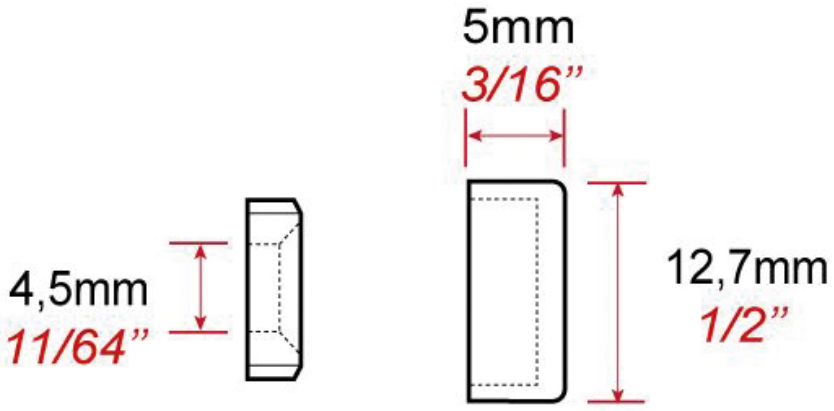

Tel : 03 88 78 96 96 Fax : 02 43 30 26 16 www.socomenal.com

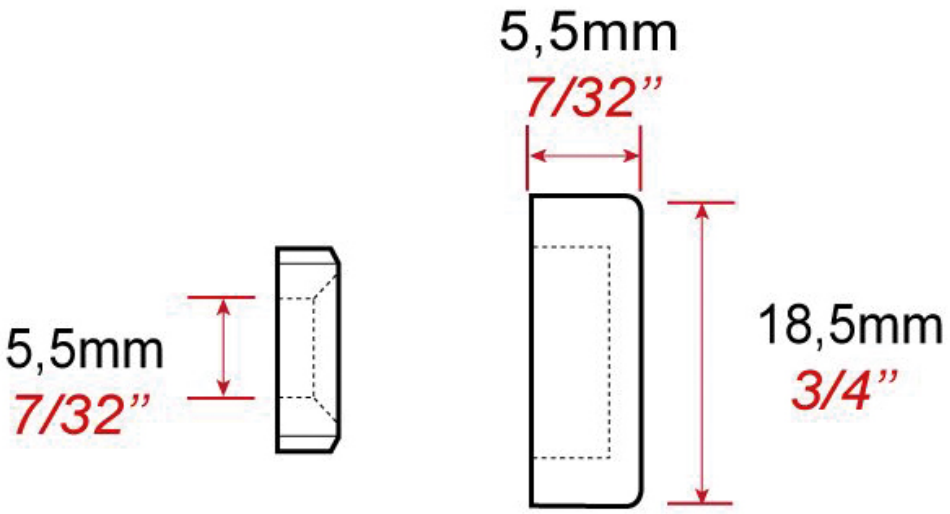
5,5mm
7/32”
5,5mm
7/32”
18,5mm
3/4”

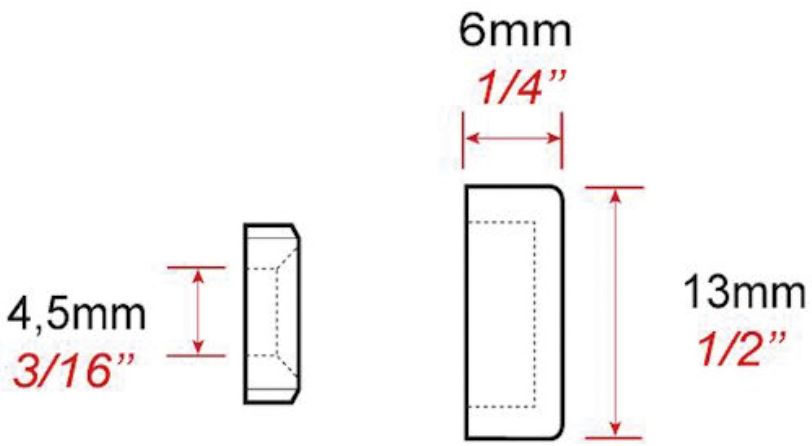

Tel : 03 88 78 96 96 Fax : 02 43 30 26 16 www.socomenal.com

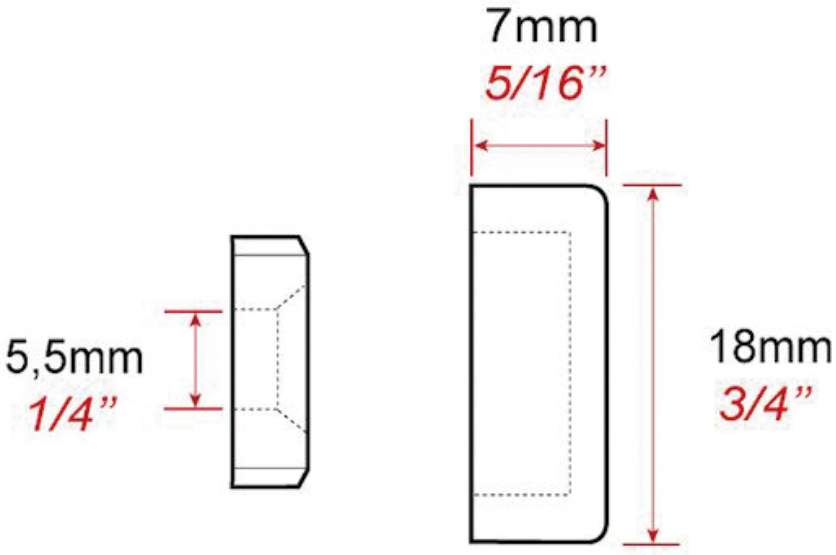

Tel : 03 88 78 96 96 Fax : 02 43 30 26 16 www.socomenal.com