CHARNIÈRE POUR MEUBLE ÉPAISSEUR 31

FERMOD

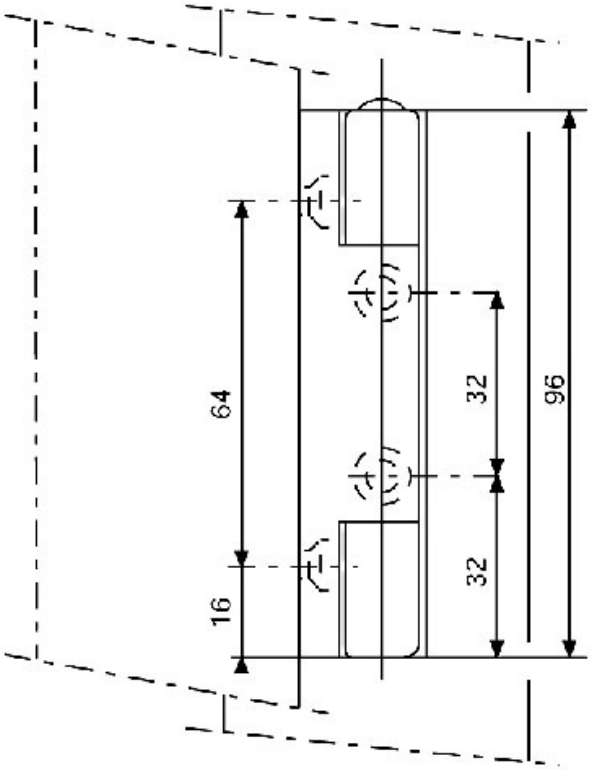

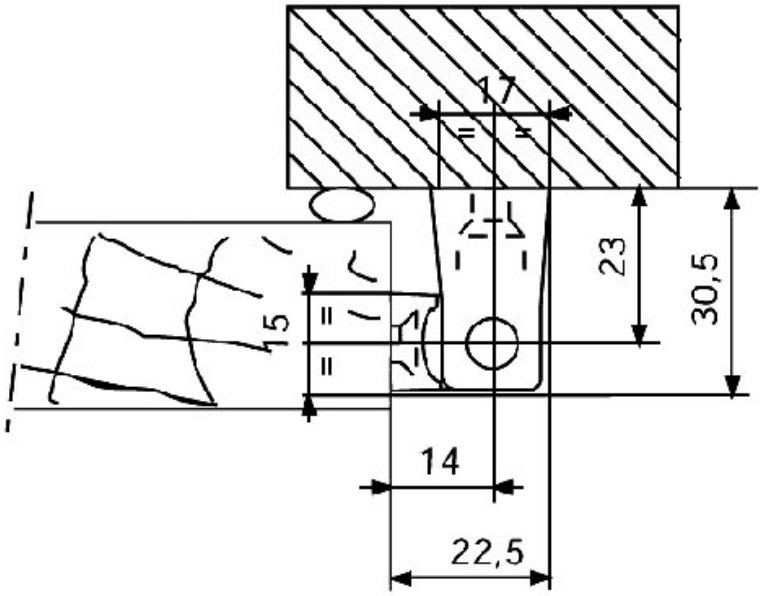
15
14
22,5
17
23
30,5