COLONNE DE LEVAGE LEGADRIVE
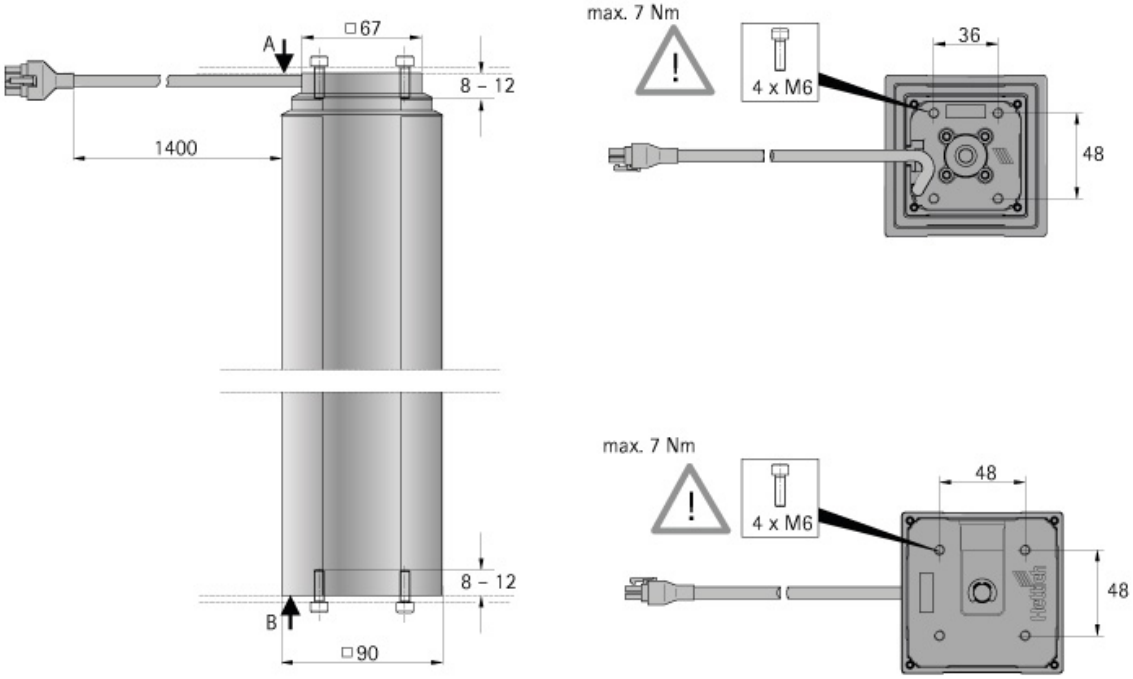
HETTICH