COLONNE PORTE LUNETTES / DISTANCE SUPPORT 75 MM

CONCEPTS

[concept·s]®

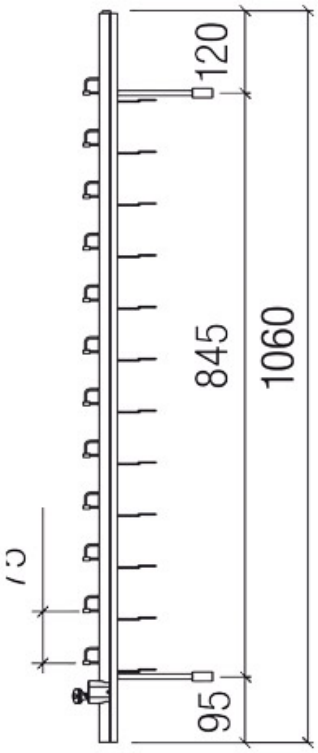

MTE 12 H

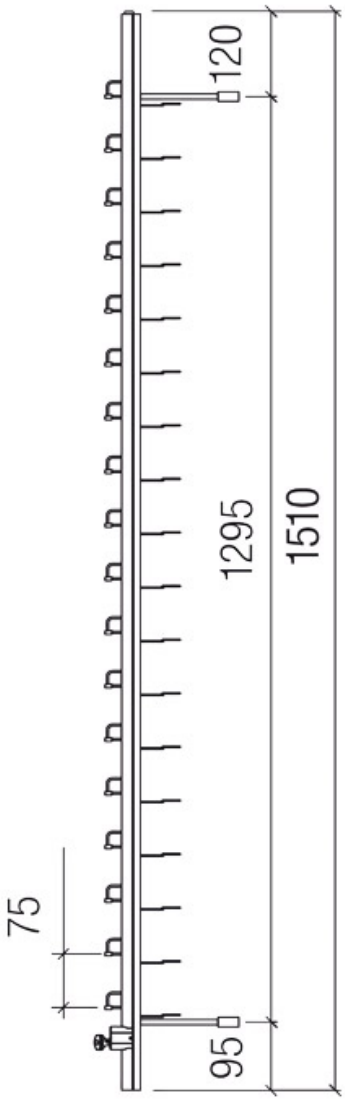

MTE 18 H

[concept·s]®

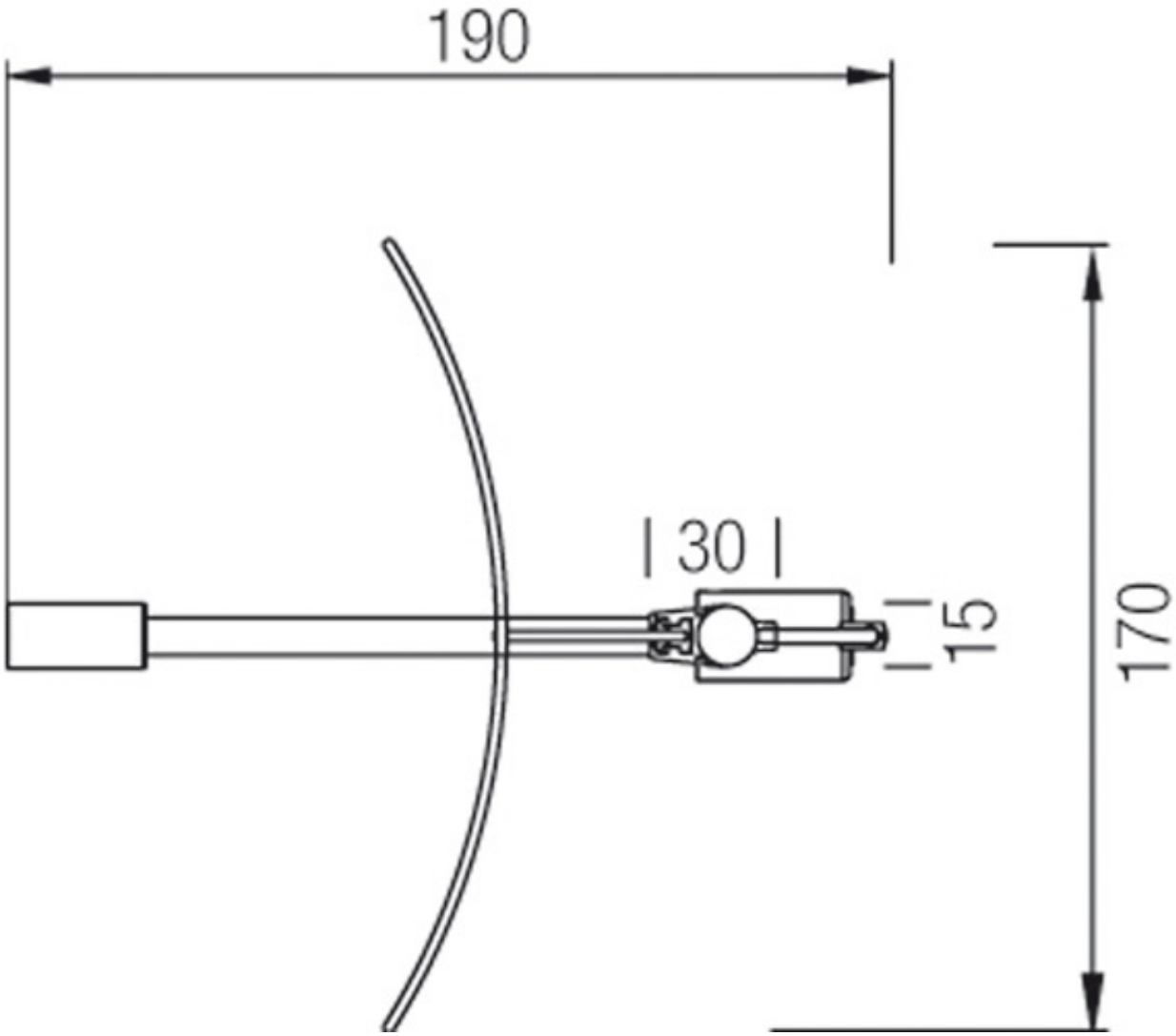

Tel : 03 88 78 96 96 Fax : 02 43 30 26 16 www.socomenal.com