COMPAS À BOUTONNIÈRE

ITAR

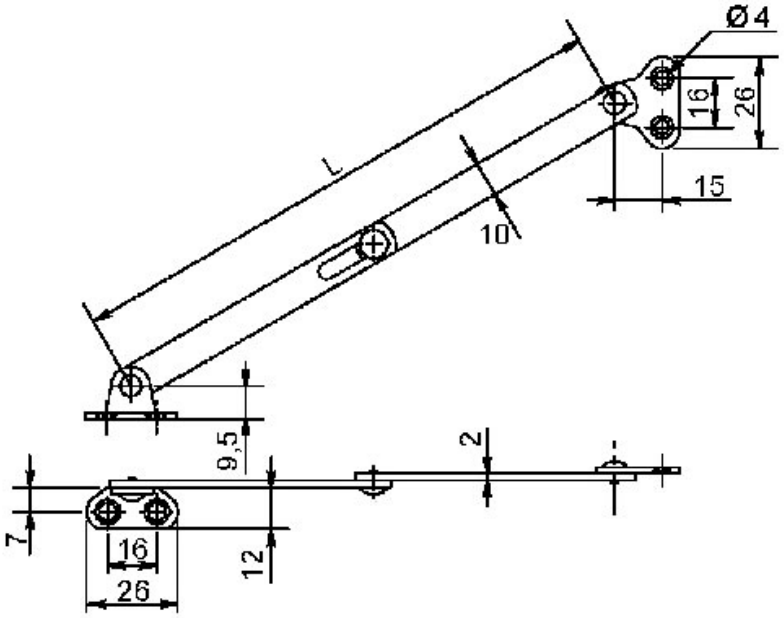

http://www.socomenal.com/compas-a-boutonniere-p2264