COMPAS À CRÉMAILLÈRE À FIXATION LATÉRALE
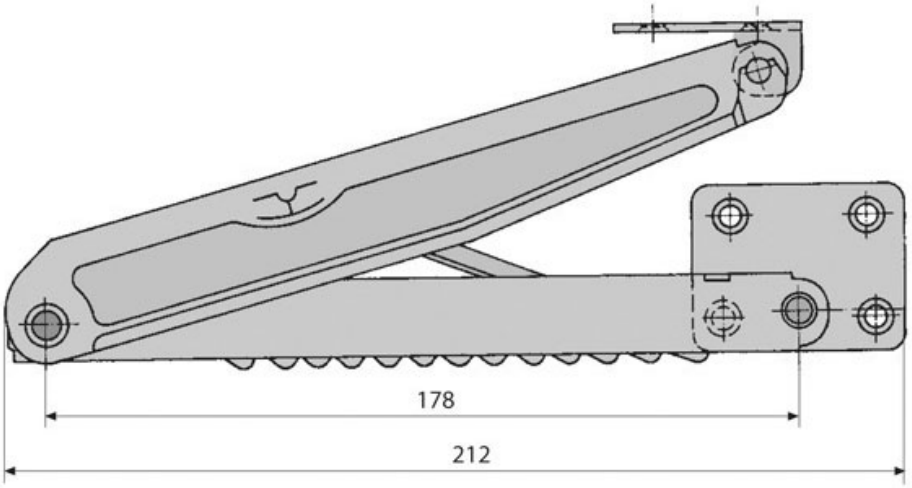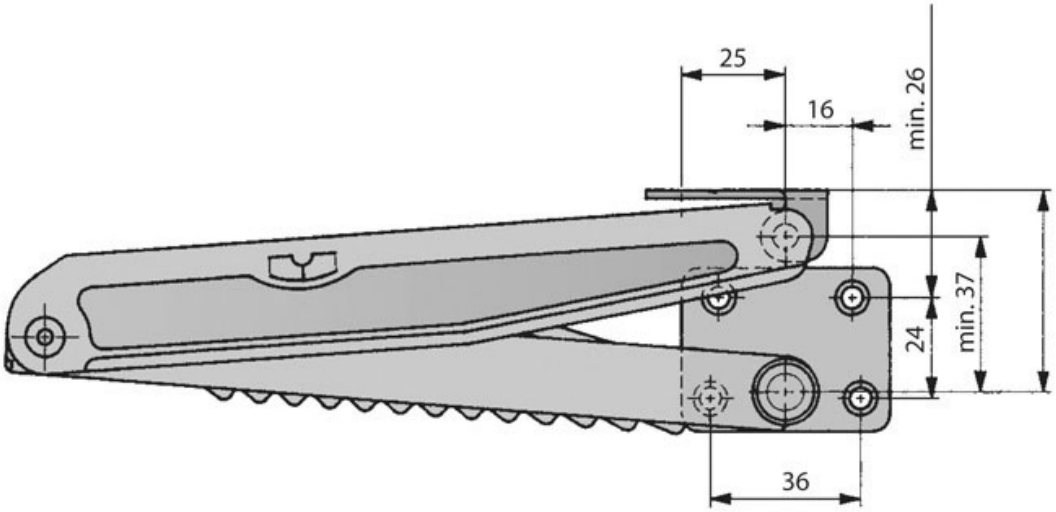
ITAR