# COMPAS POUR ABATTANT

SUGATSUNE

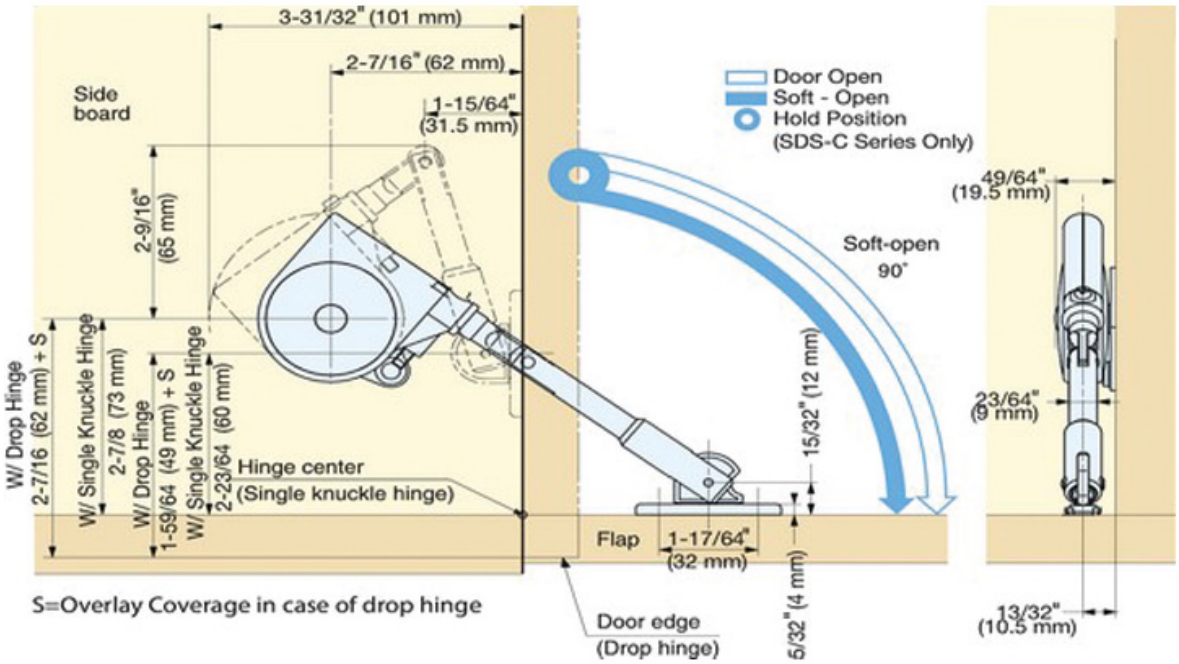

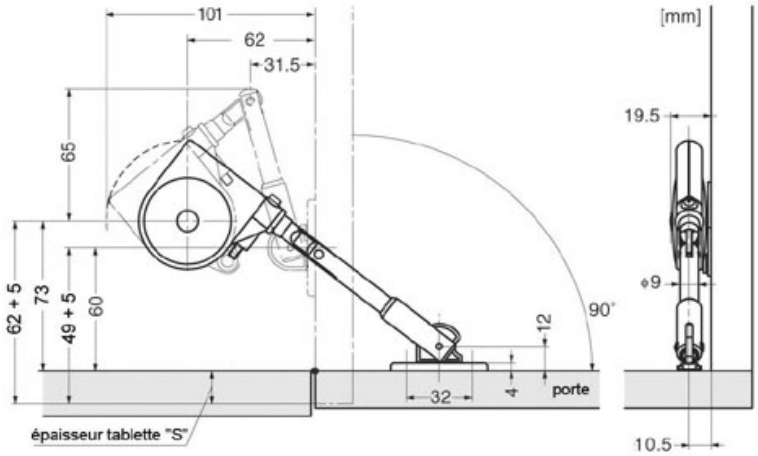
101
62
31.5
65
62 + 5
73
49 + 5
60
90°
12
32
4
porte
épaisseur tablette "S"
[mm]
19.5
ϕ9
10.5