CONNECTOR DE LIAISON INFÉRIEUR

HAWA

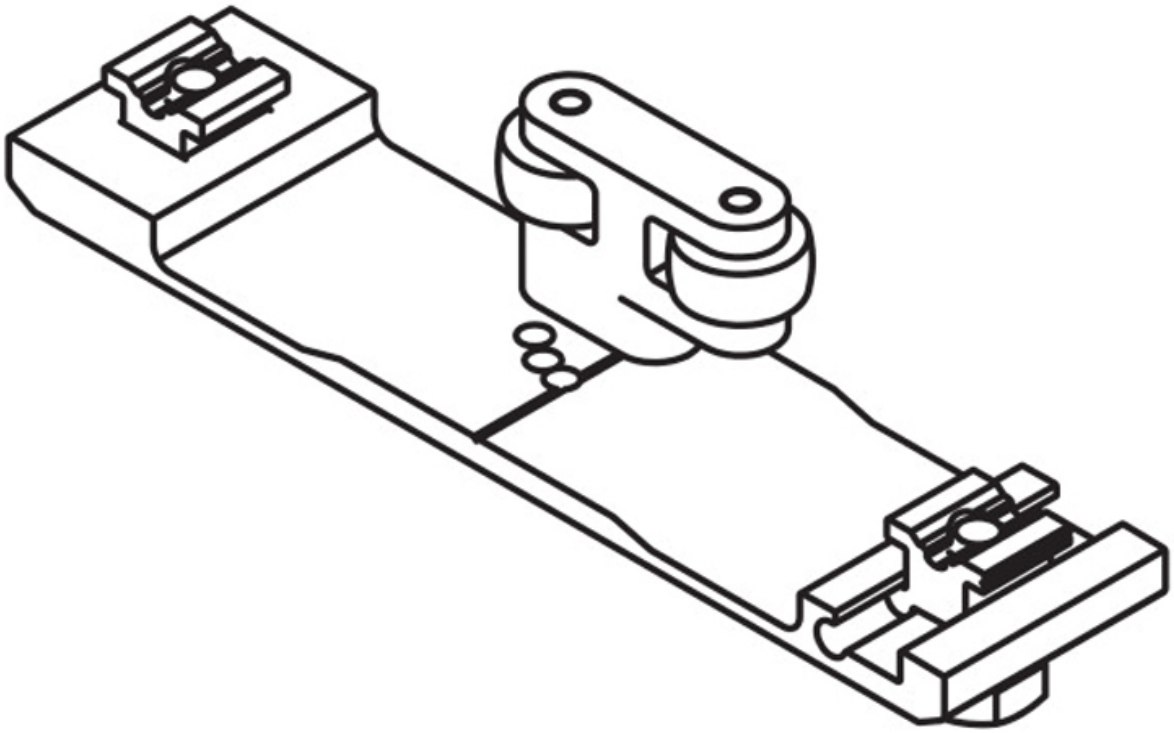

http://www.socomenal.com/connector-de-liaison-inferieur-p60254
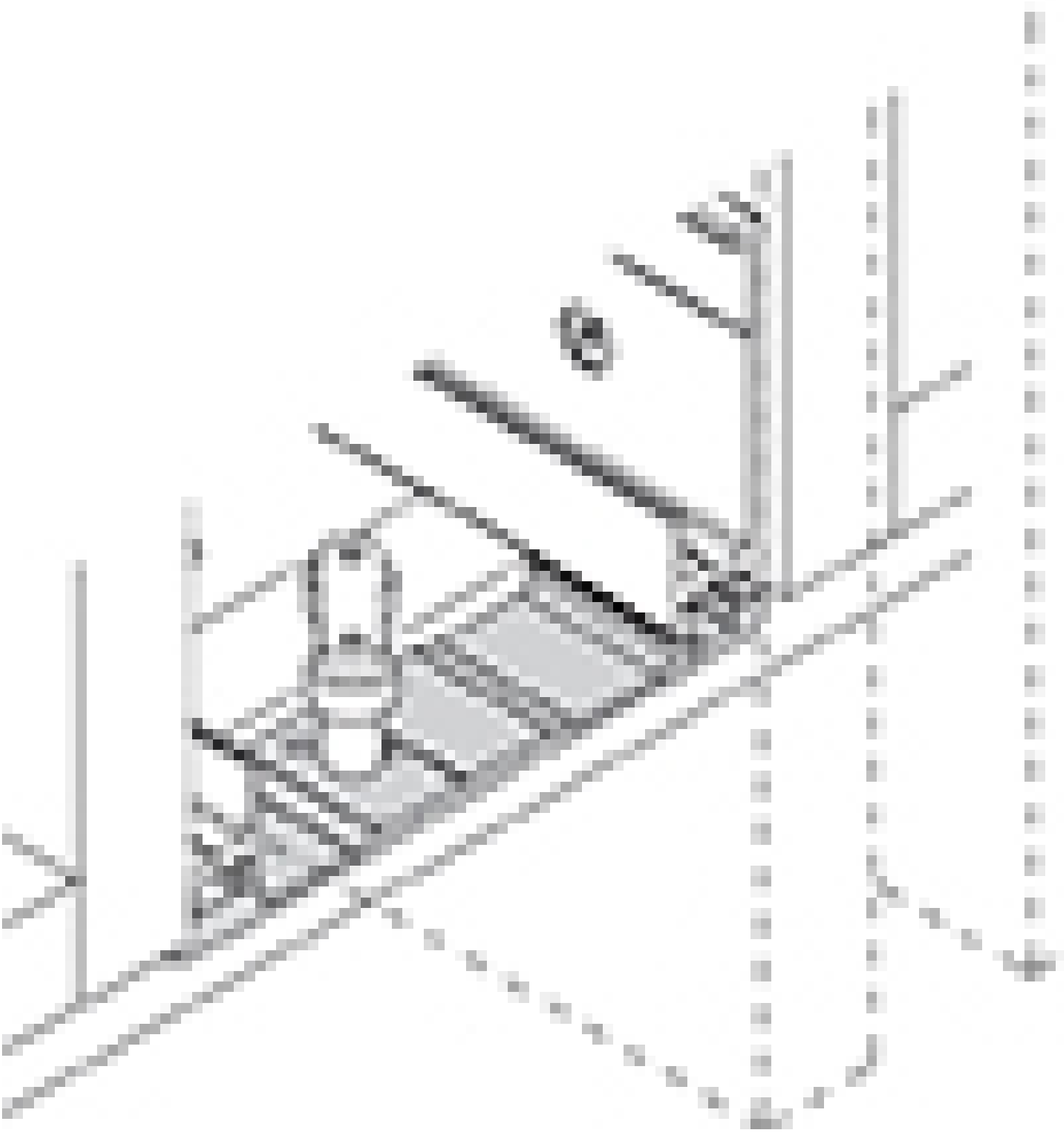
Tel : 03 88 78 96 96 Fax : 02 43 30 26 16 www.socomenal.com