CONSOLE OBÉLIX

ITAR

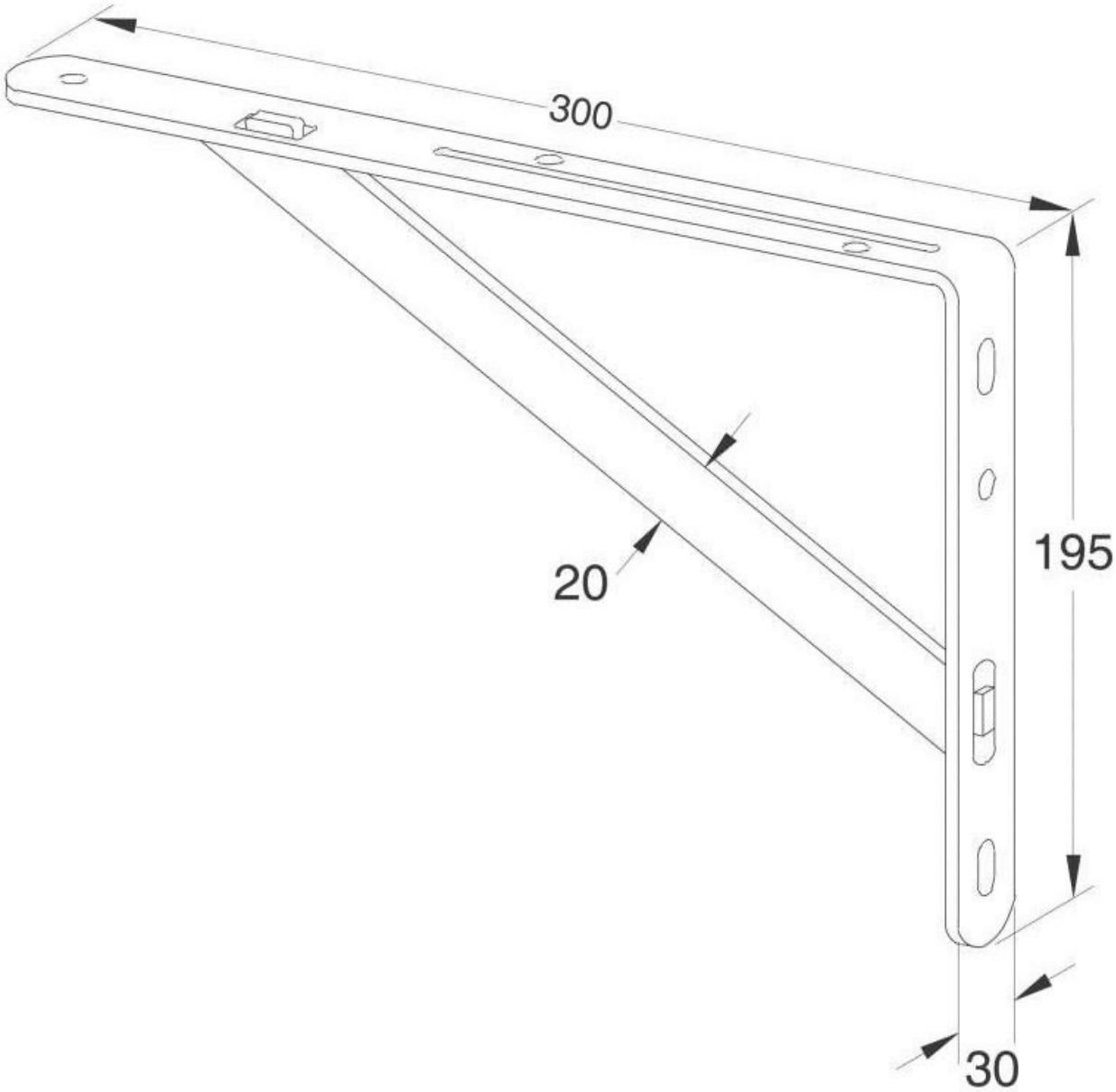

http://www.socomenal.com/console-obelix-p31063

Tel : 03 88 78 96 96 Fax : 02 43 30 26 16 www.socomenal.com