COULISSE À BILLES AVEC RAPPEL FIN DE COURSE

TCASYSTEM

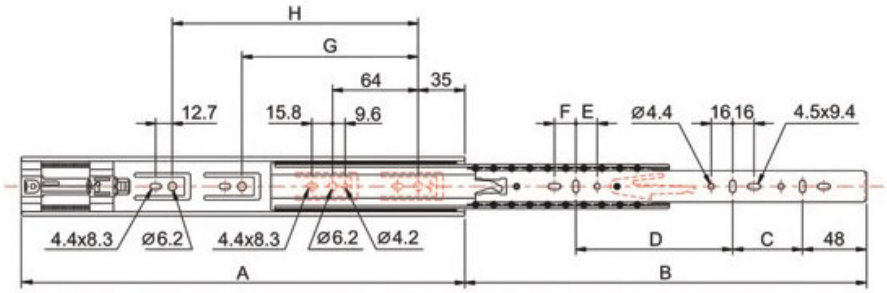

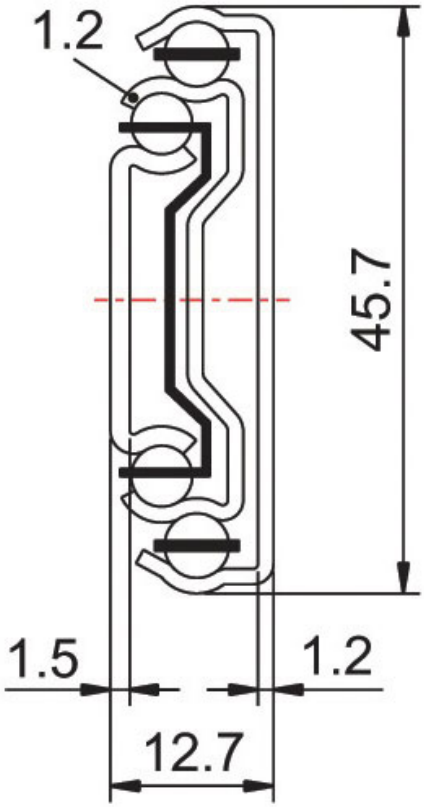

Tel : 03 88 78 96 96 Fax : 02 43 30 26 16 www.socomenal.com

A	B	C	D	E	F	G	H		Références
300	300	64	128	-	16	-	-	1	**209 70200 30002**
350	354	96	128	-	16	192	-	1	**209 70200 35002**
400	400	128	160	16	16	224	-	1	**209 70200 40002**
450	452	160	192	16	-	224	288	1	**209 70200 45002**
500	515	192	192	16	16	224	352	1	**209 70200 50002**
550	558	192	256	16	-	224	384	1	**209 70200 55002**
600	600	224	256	16	16	224	448	1	**209 70200 60002**
650	650	256	288	16	-	224	480	1	**209 70200 65002**
700	705	256	320	16	16	224	544	1	**209 70200 70002**

vendu à la paire