CRÉMAILLÈRE EN RECOUVREMENT R ALUMINIUM

SOFADI

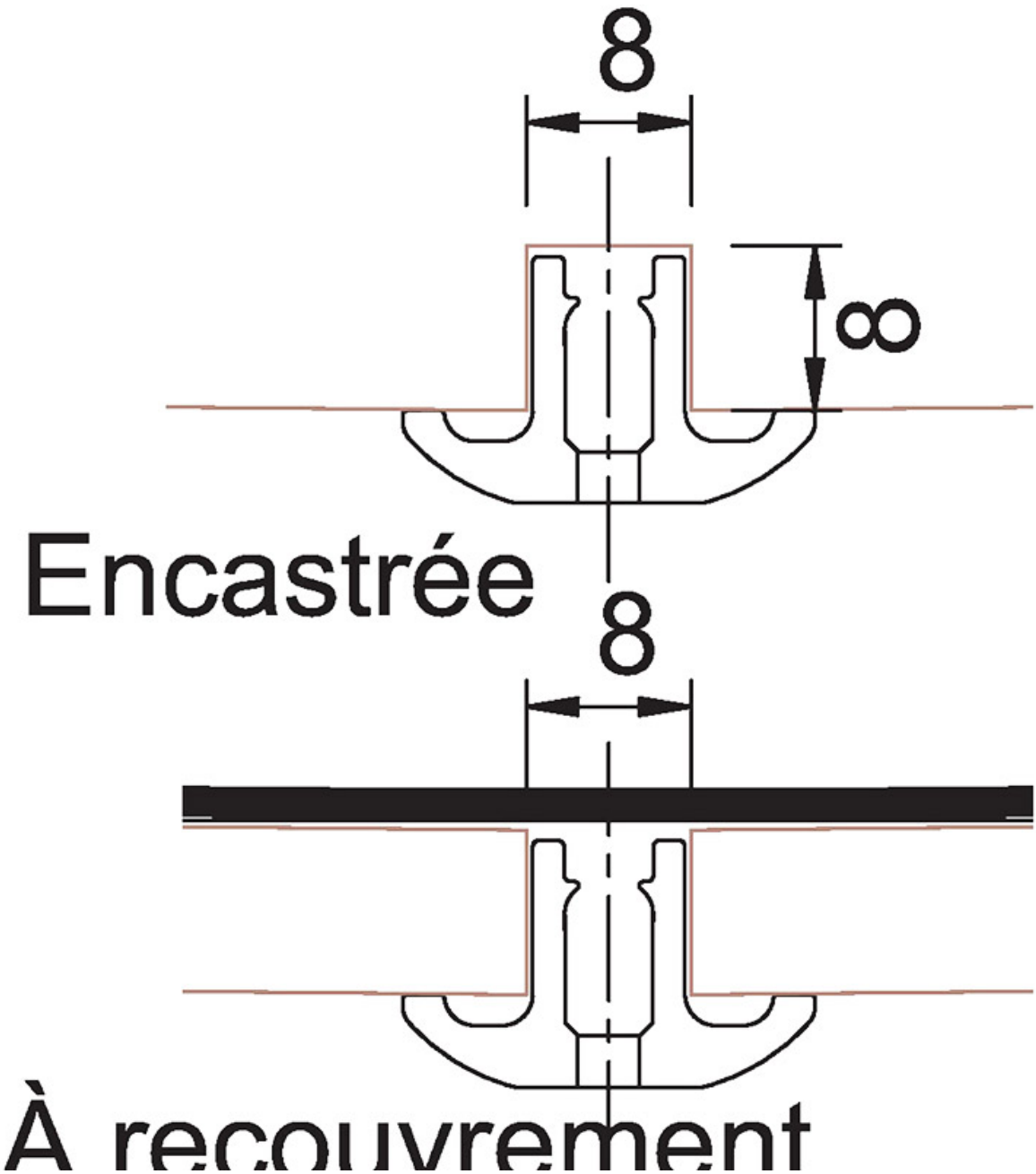

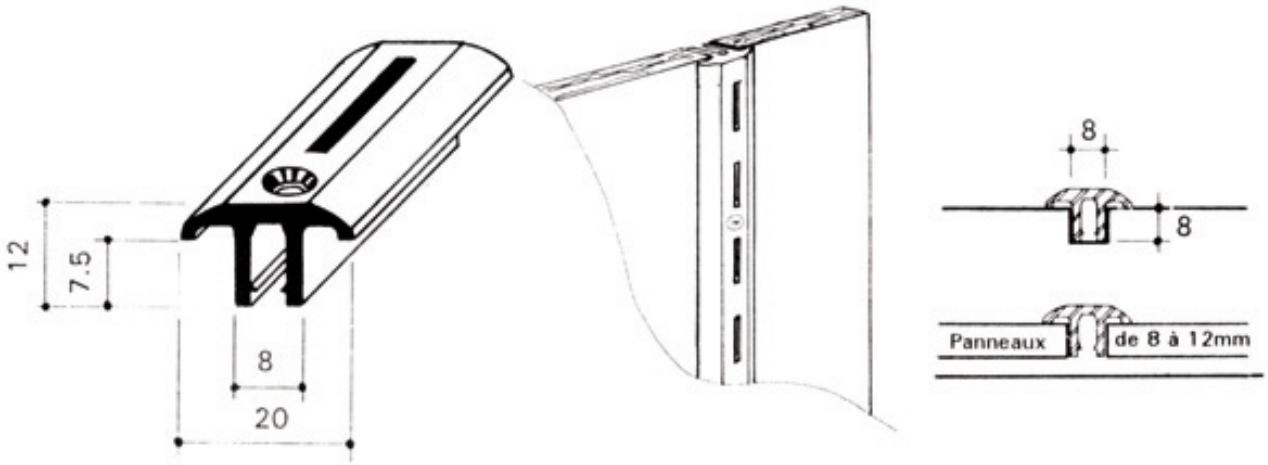
12
7.5
8
20
8
8
Panneaux
de 8 à 12mm

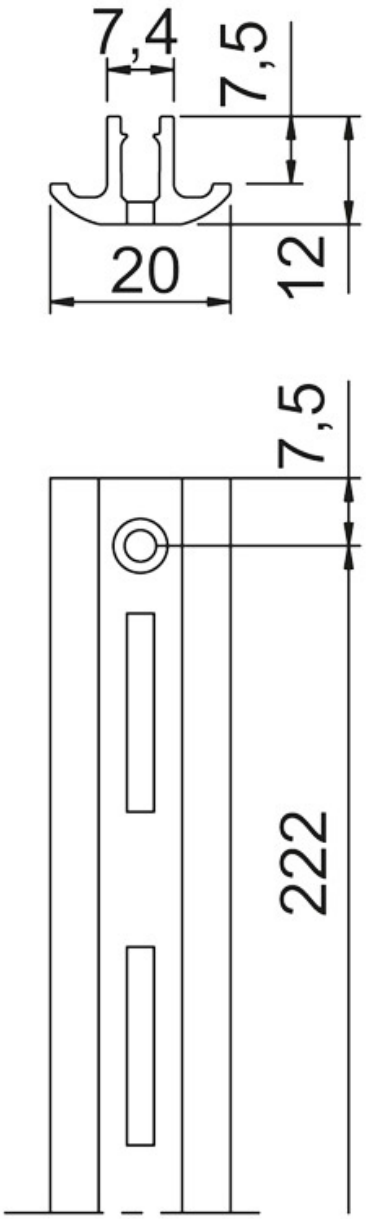
7,4
7,5
20
12
7,5
222