FAUSSE CRÉMONE EN FONTE 147 X 42 MM

TORBEL INDUSTRIE SA

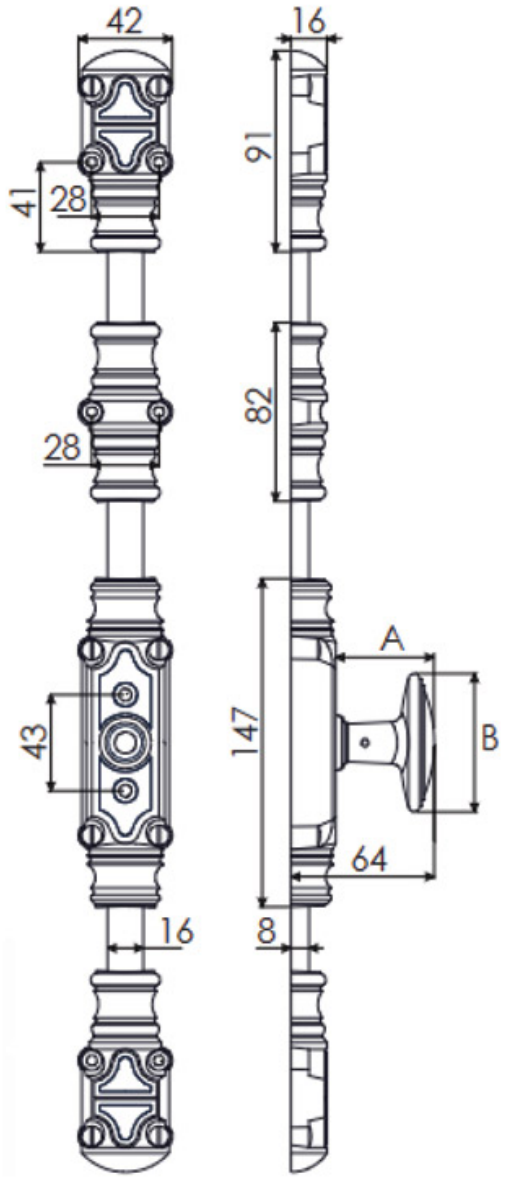

http://www.socomenal.com/cremone-en-fonte-p3396

Tel : 03 88 78 96 96 Fax : 02 43 30 26 16 www.socomenal.com