ÉLÉVATEUR DOUBLE LIFT 500

AMBOS

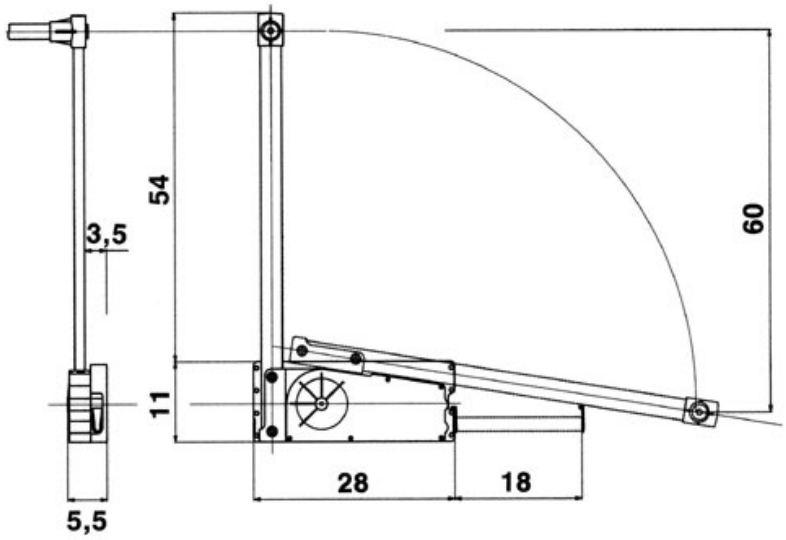

http://www.socomenal.com/elevateur-double-p4158