FERRURE DE PORTE RELEVABLE SLU-ELAN

SUGATSUNE

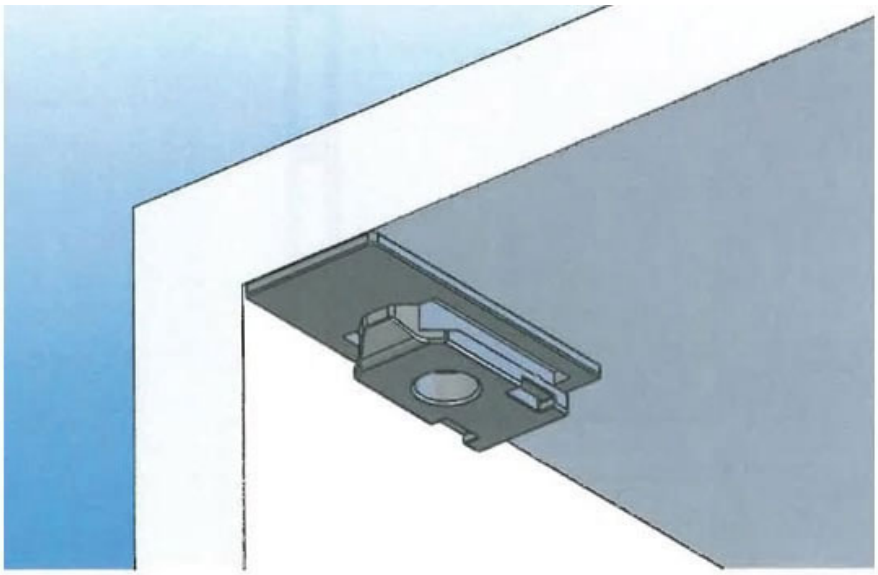

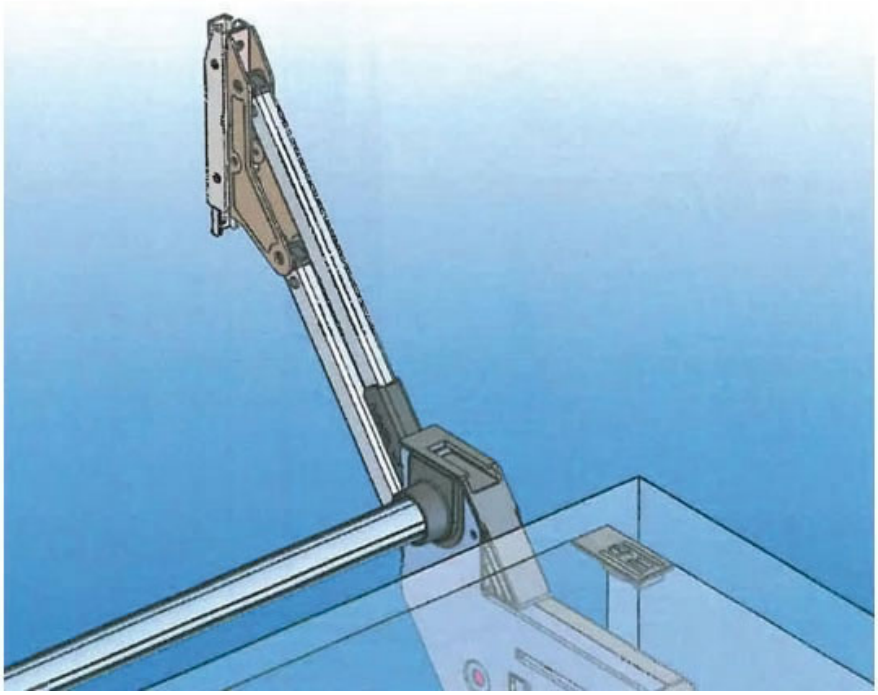

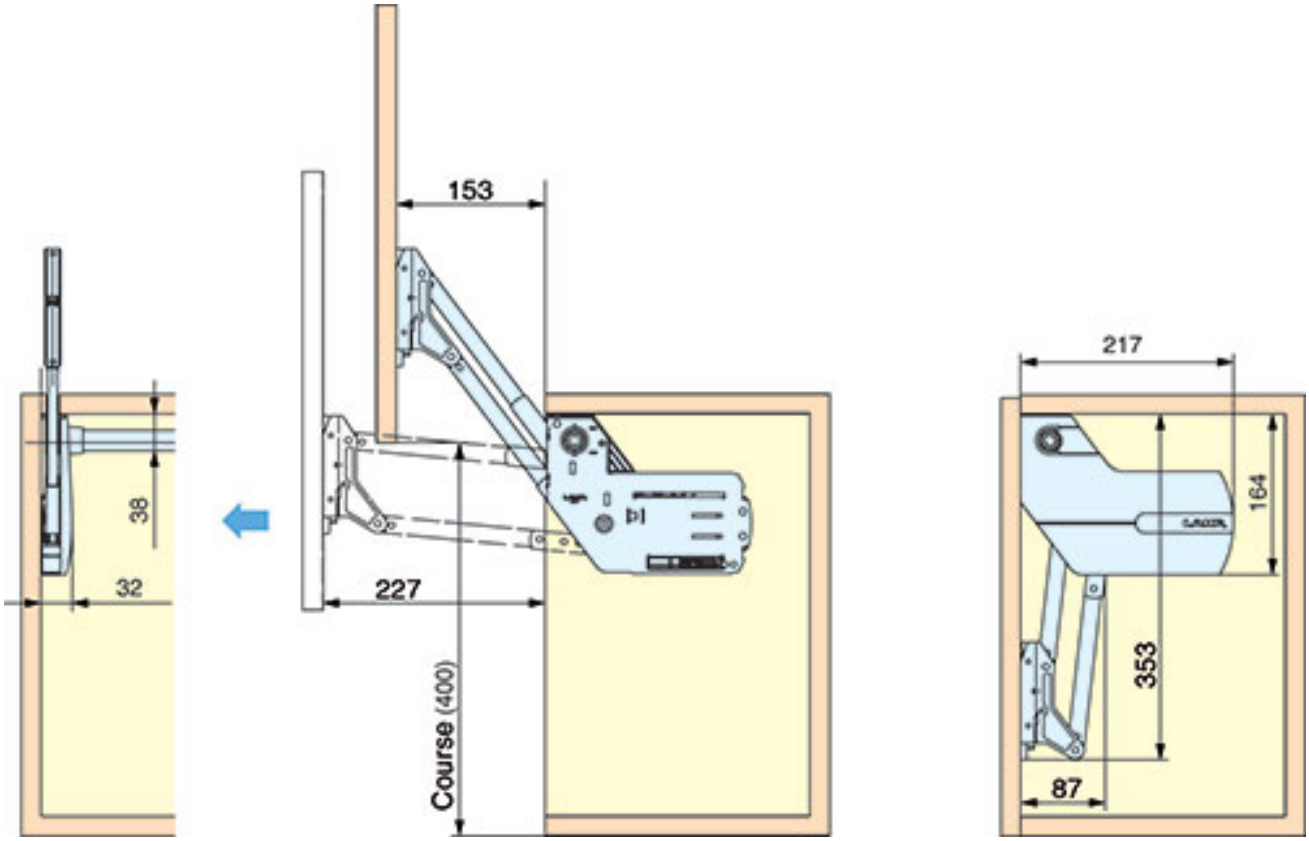
38
32
153
227
Course (400)
217
164
353
87