FERRURE OMEGA

LAGUNA

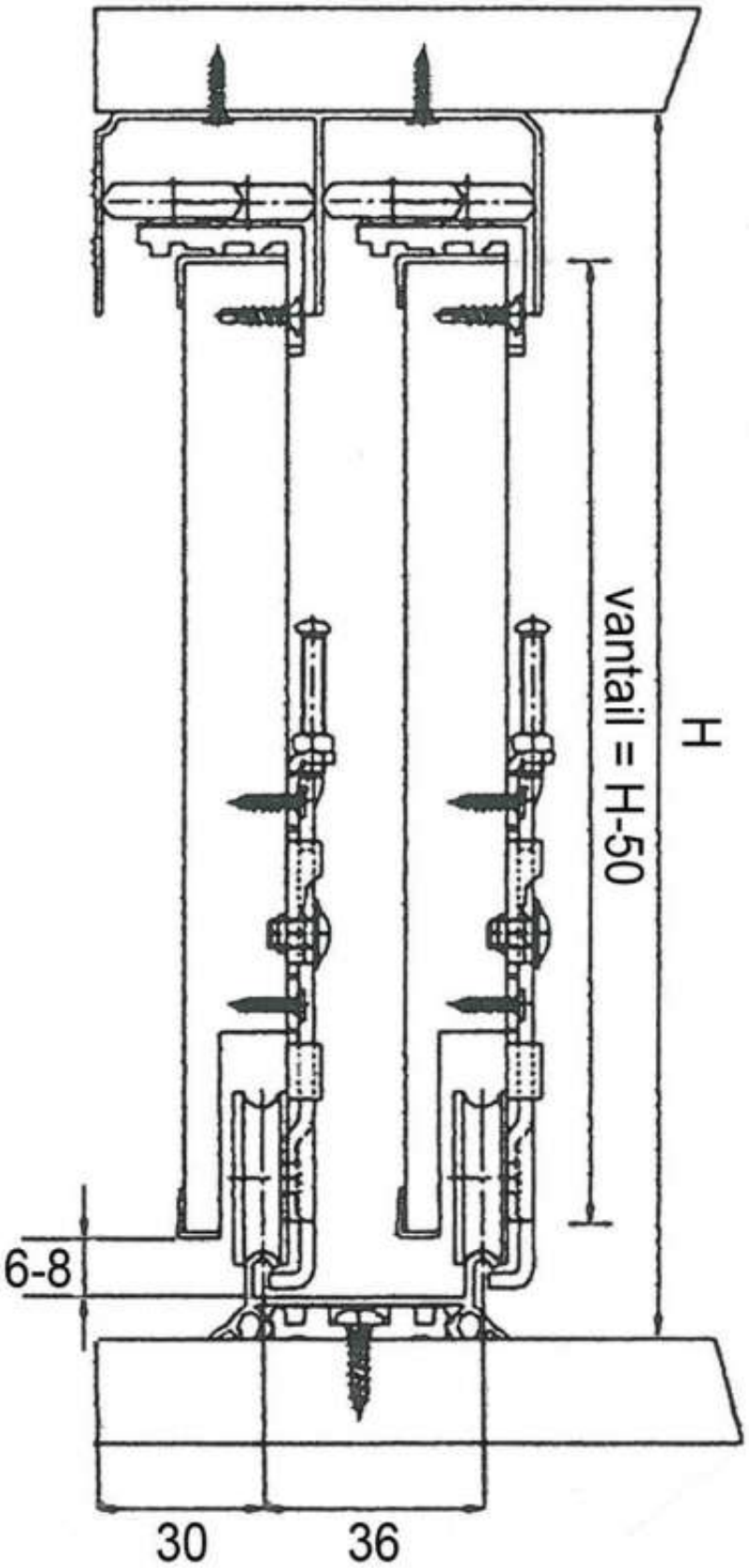

http://www.socomenal.com/ferrure-omega-p42365

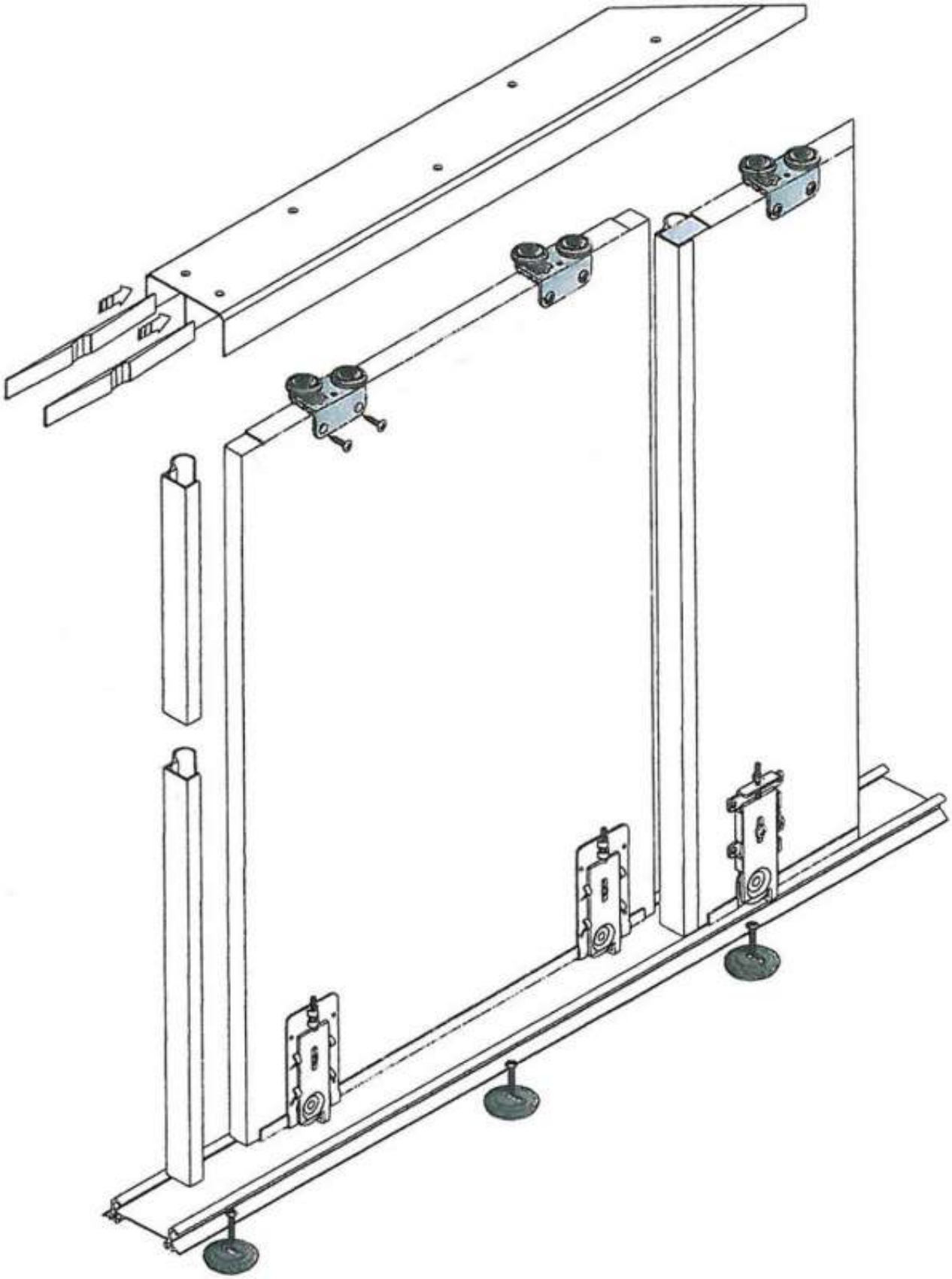

Tel : 03 88 78 96 96 Fax : 02 43 30 26 16 www.socomenal.com