FERRURE ORDENA 70 VERRE
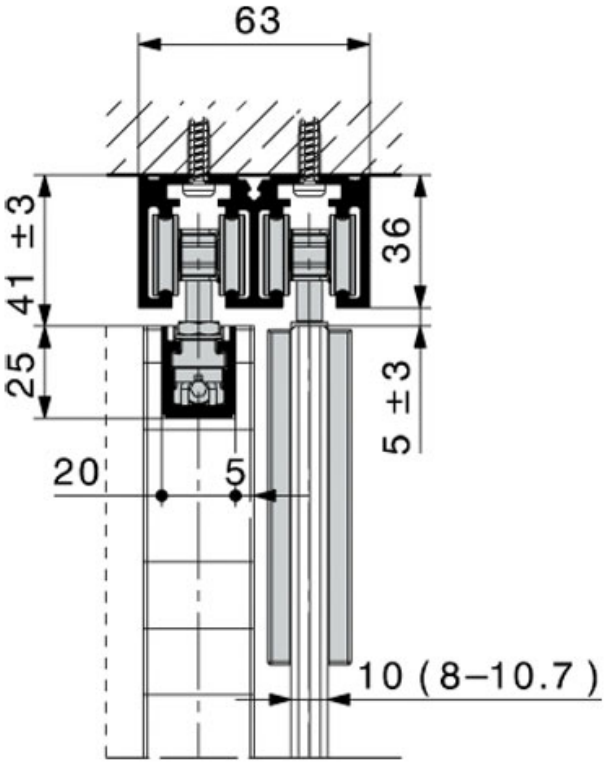
HAWA