FERRURE SYMMETRIC 80/Z

HAWA

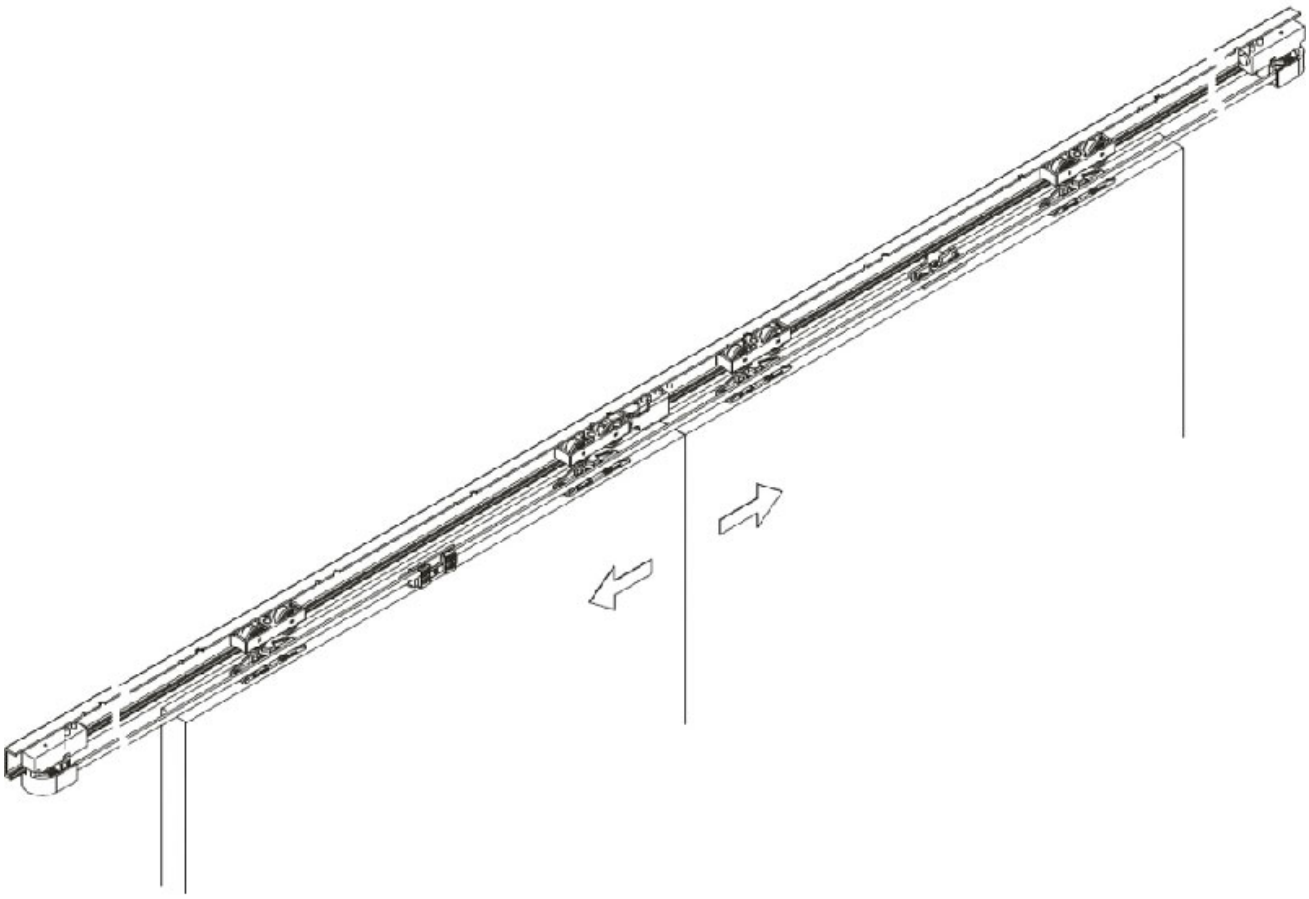

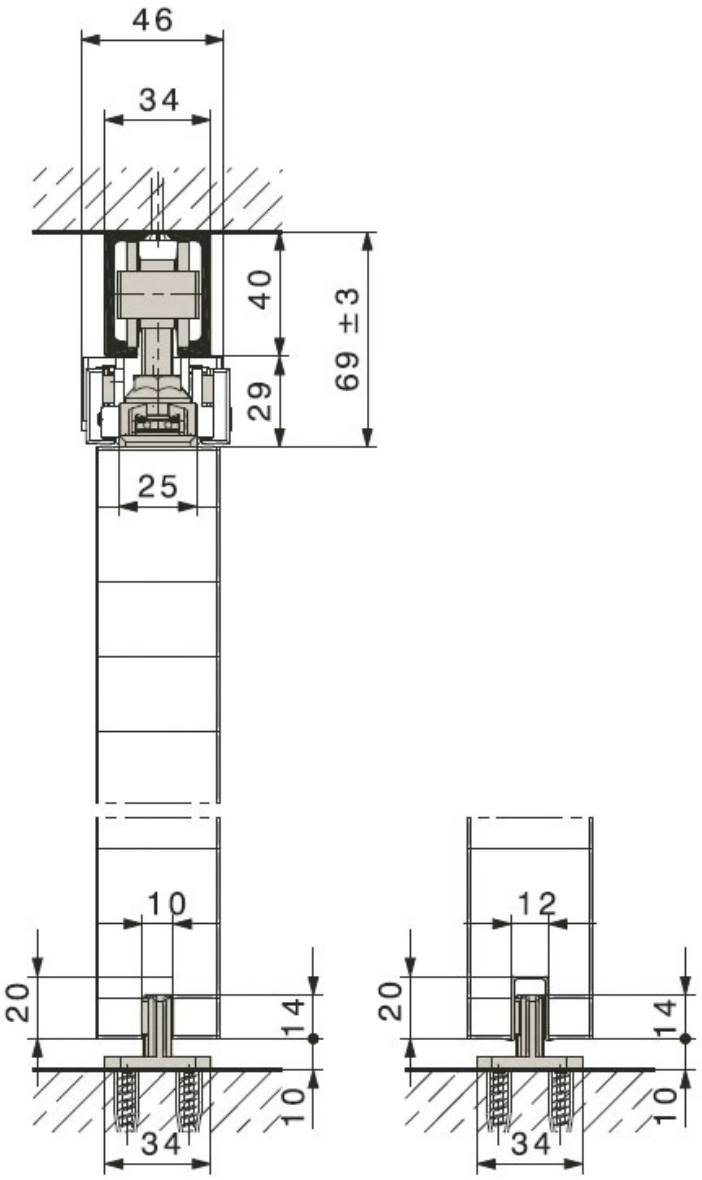
46
34
40
69 ±3
29
25
10
20
14
10
34
12
20
14
10
34

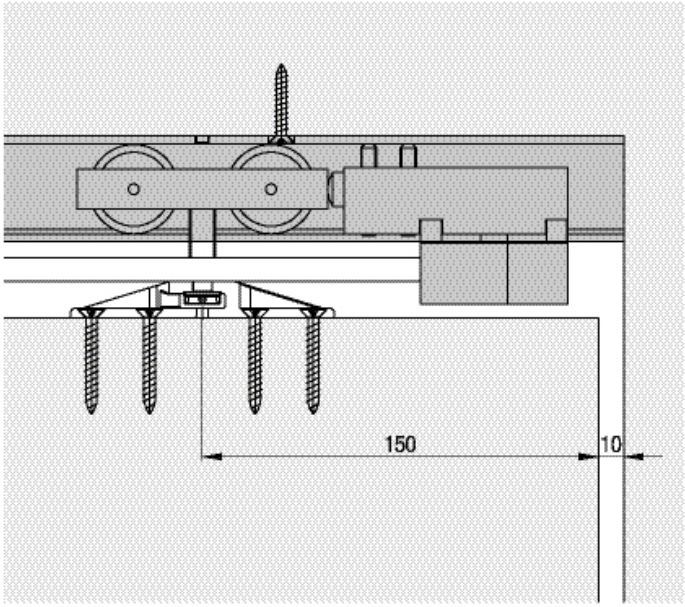

Tel : 03 88 78 96 96 Fax : 02 43 30 26 16 www.socomenal.com

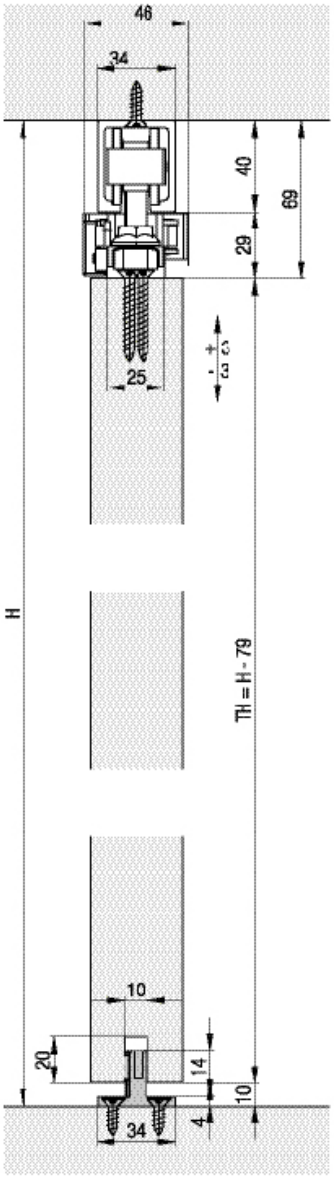
46
34
40
69
29
25
H
TH = H - 79
10
20
14
10
4
34