FERRURE UNIFUTURE

LAGUNA

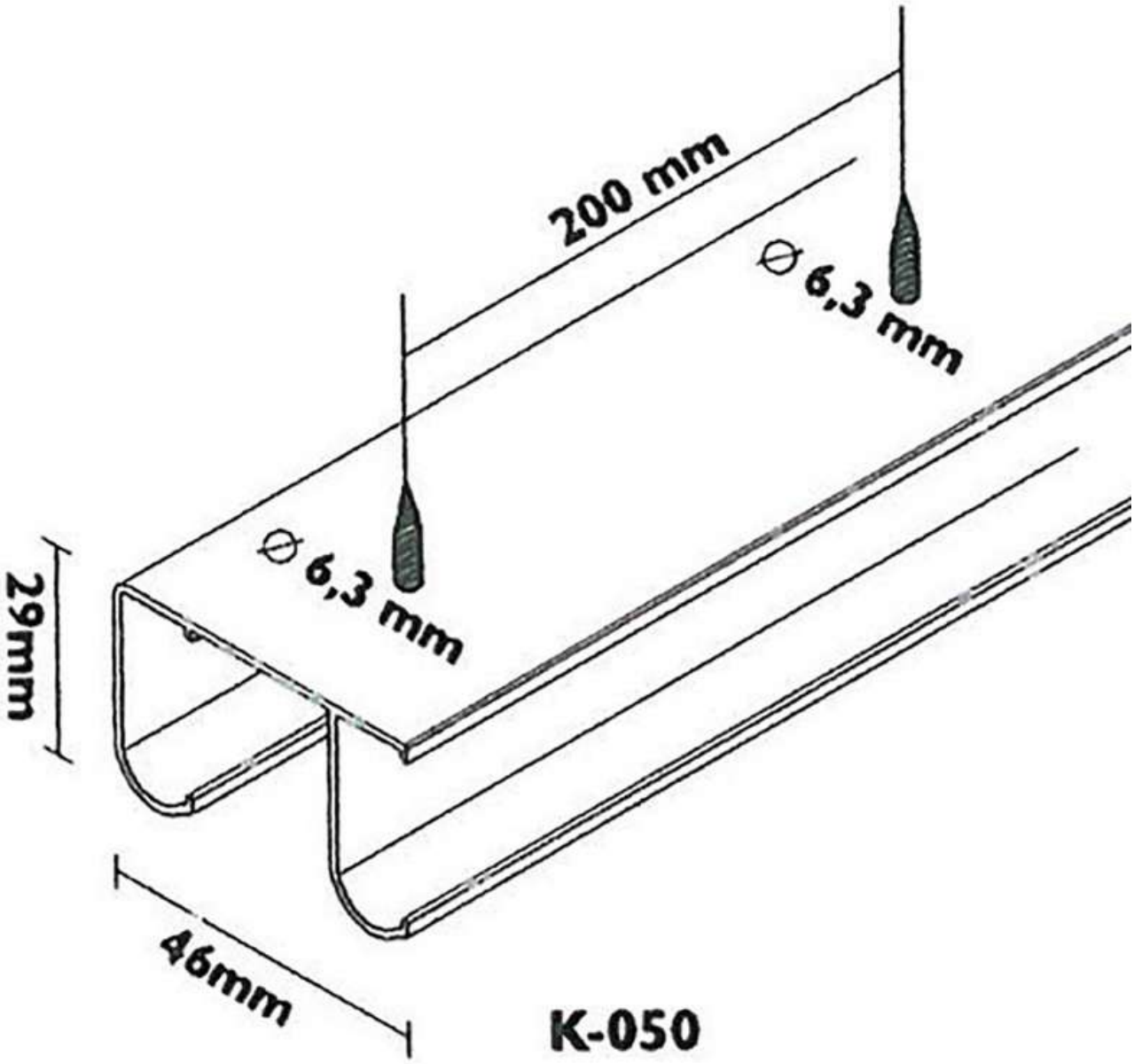

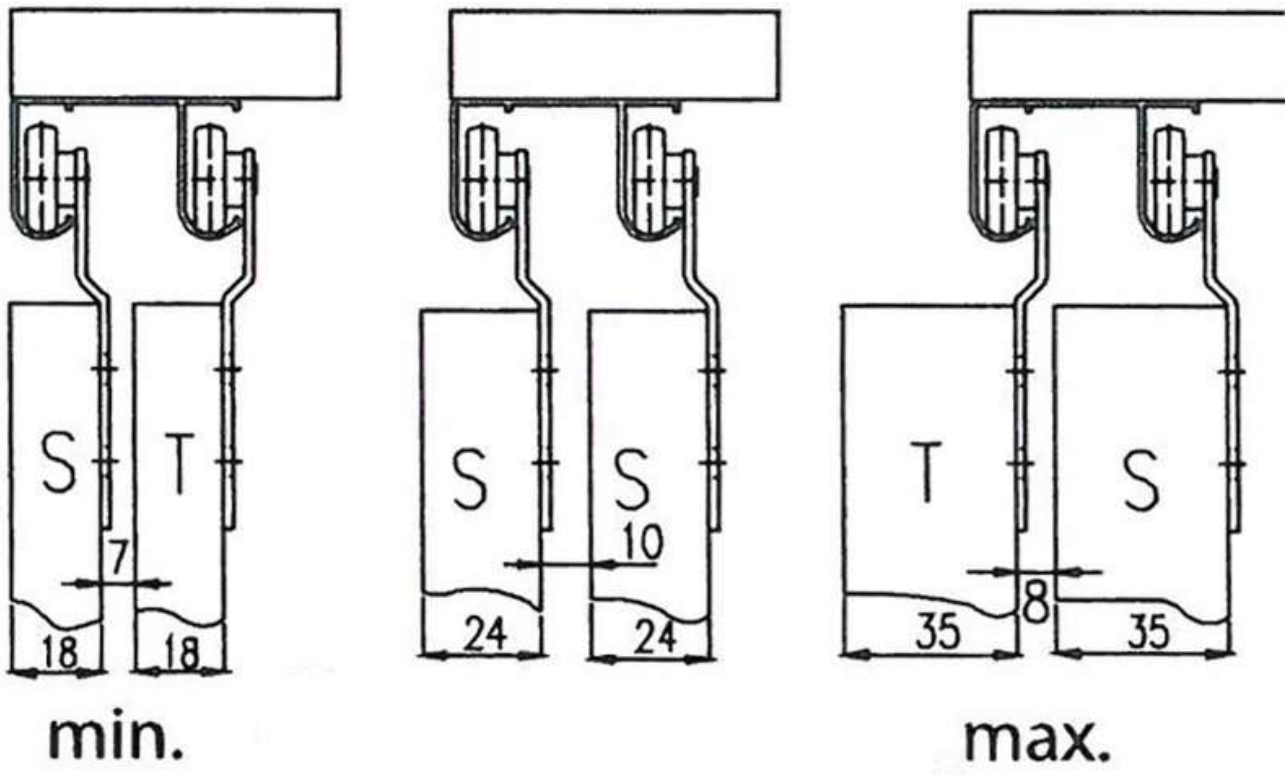
S
T
7
18
18
S
S
10
24
24
T
S
8
35
35
min.
max.

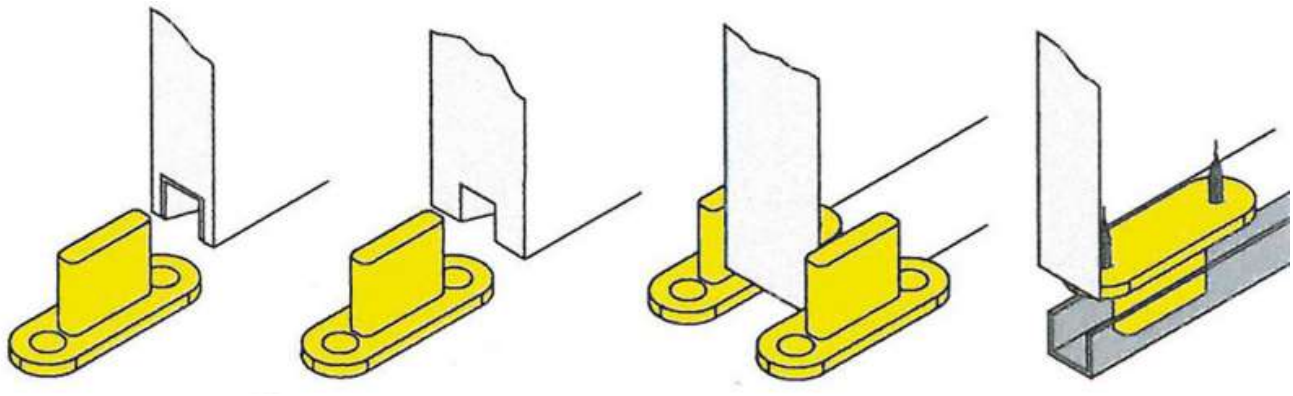

Tel : 03 88 78 96 96 Fax : 02 43 30 26 16 www.socomenal.com

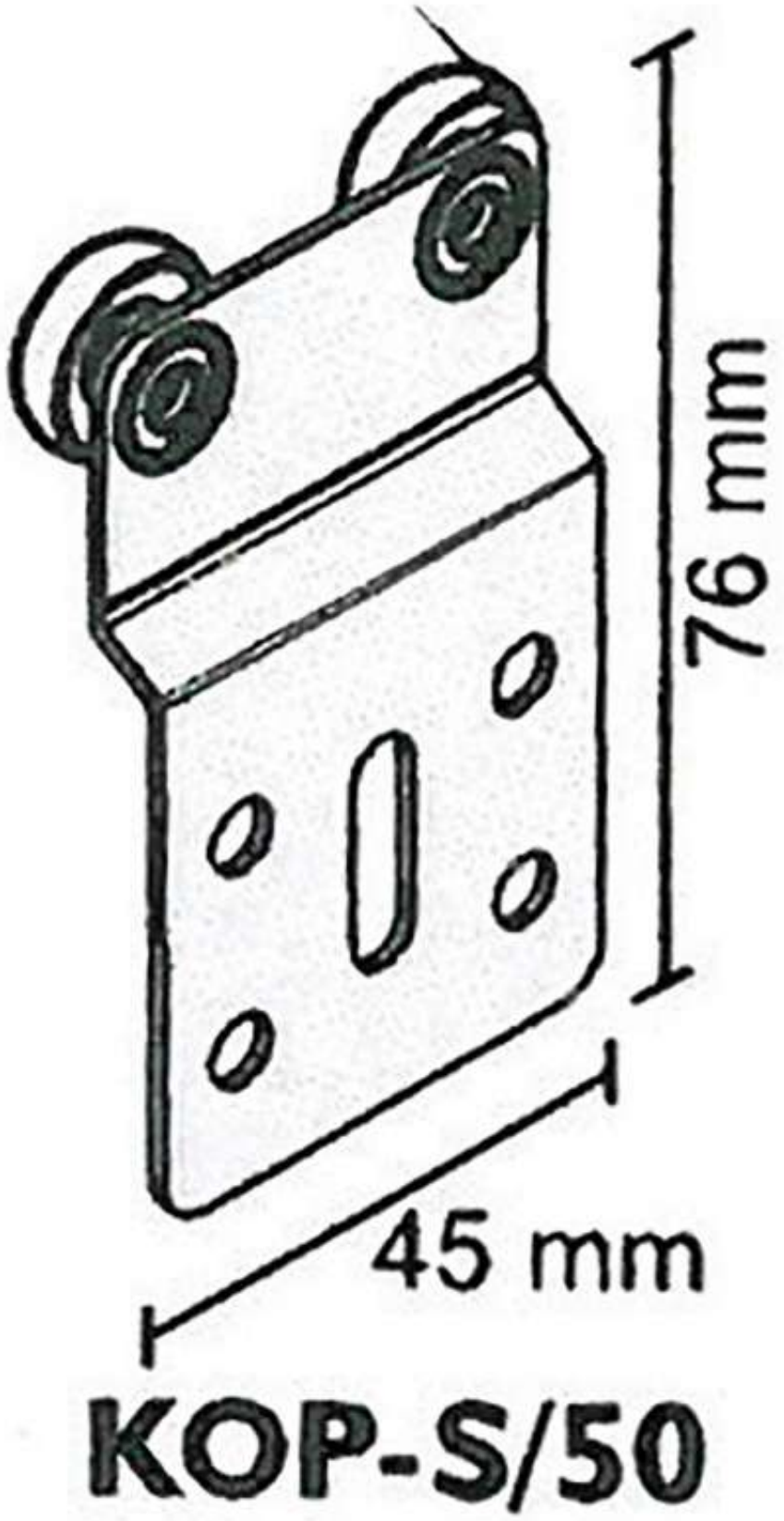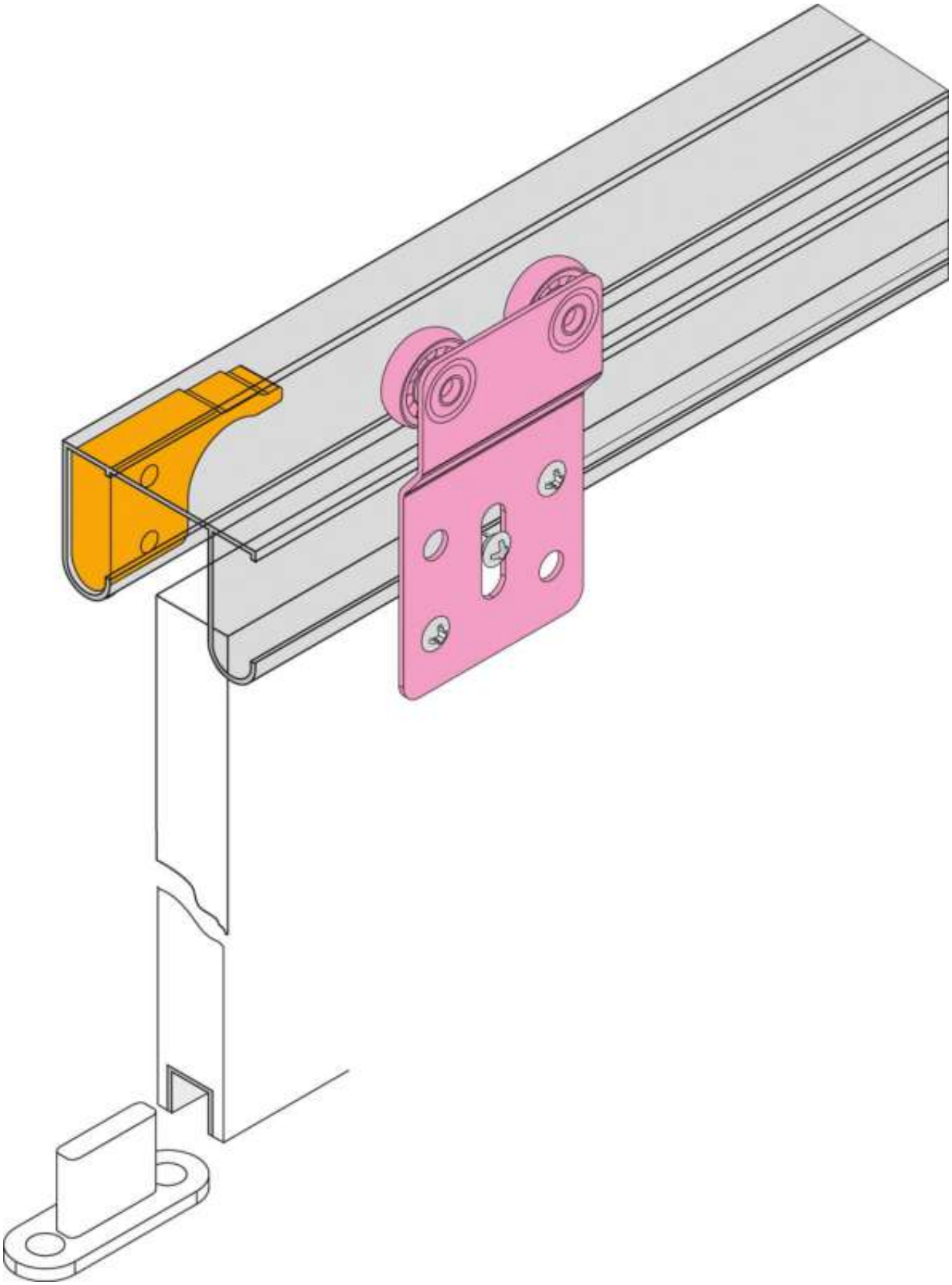
76 mm
45 mm
KOP-S/50