FIXATEUR POUR CRÉMAILLÈRES ET PROFILS D'HABILLAGE FCR12

SOFADI

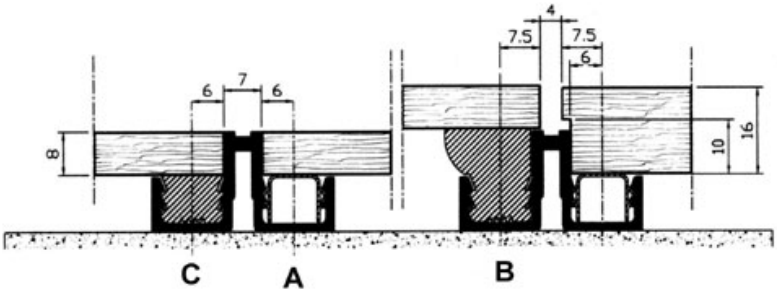

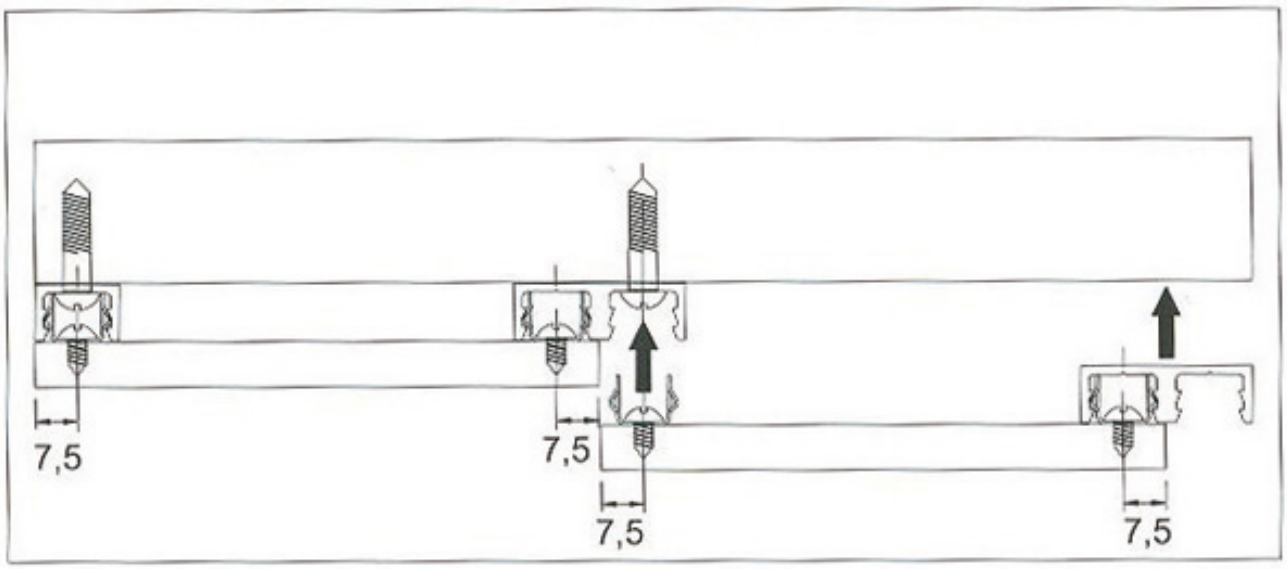
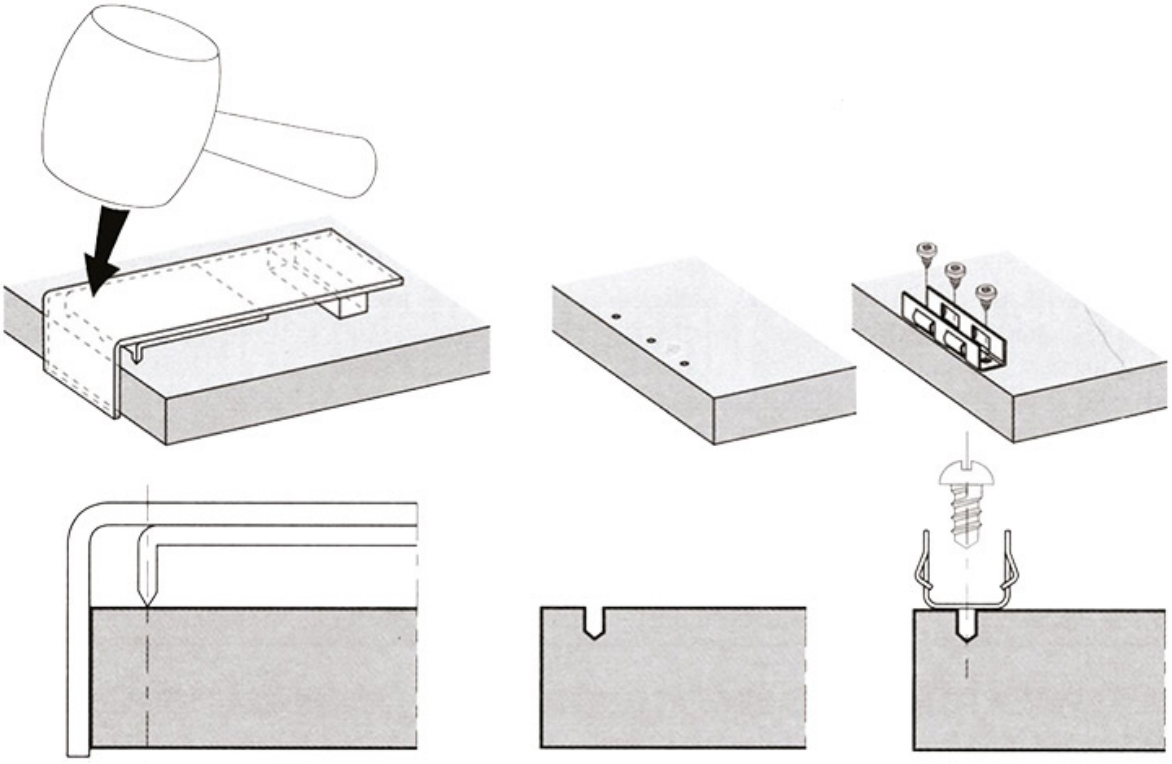
- E) Répéter les étapes B, C et D pour la mise en place des panneaux.