FIXATION MURALE FENDUE
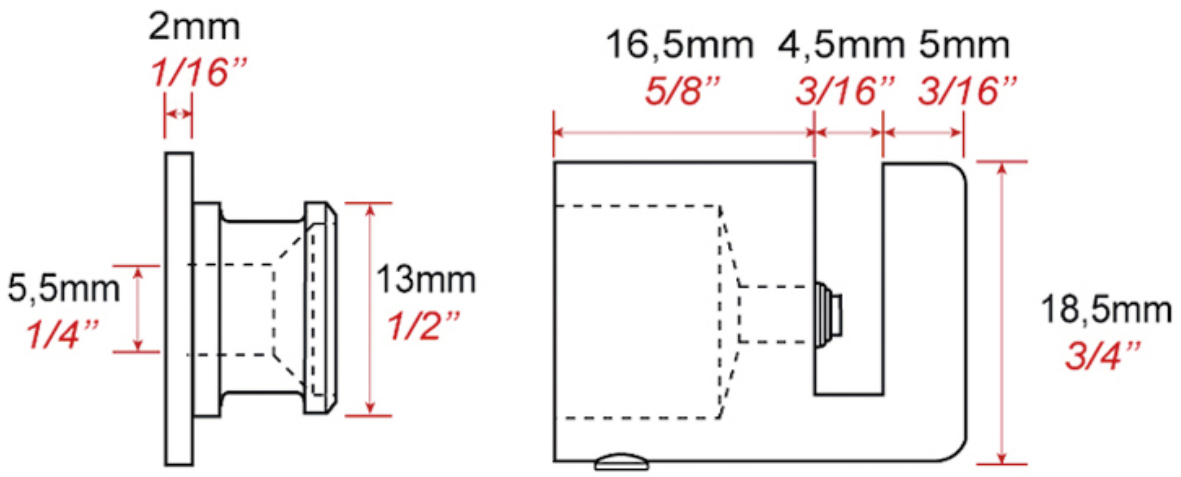
ITAR