FIXATIONS POUR ROULETTES Ø75

GUY RAYMOND

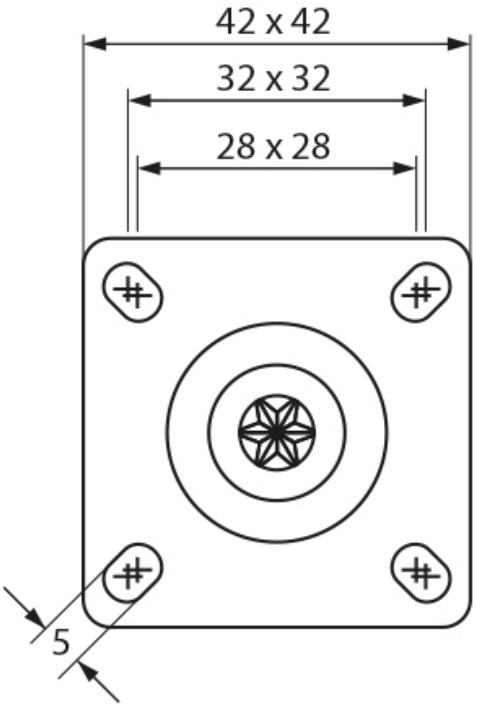

Fixation pour roulette sans frein

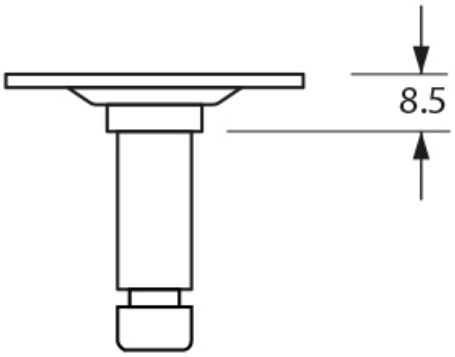
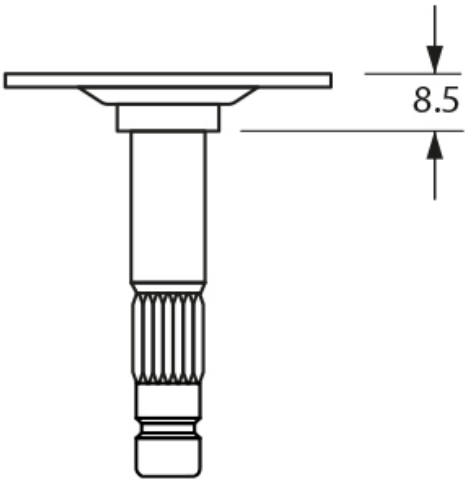
Fixation pour roulette avec frein