GÂCHE ÉLECTRIQUE ASSYMÉTRIQUE À IMPULSION ET DÉCONDAMNATION MANUELLE, NDF DORCAS 6-12V
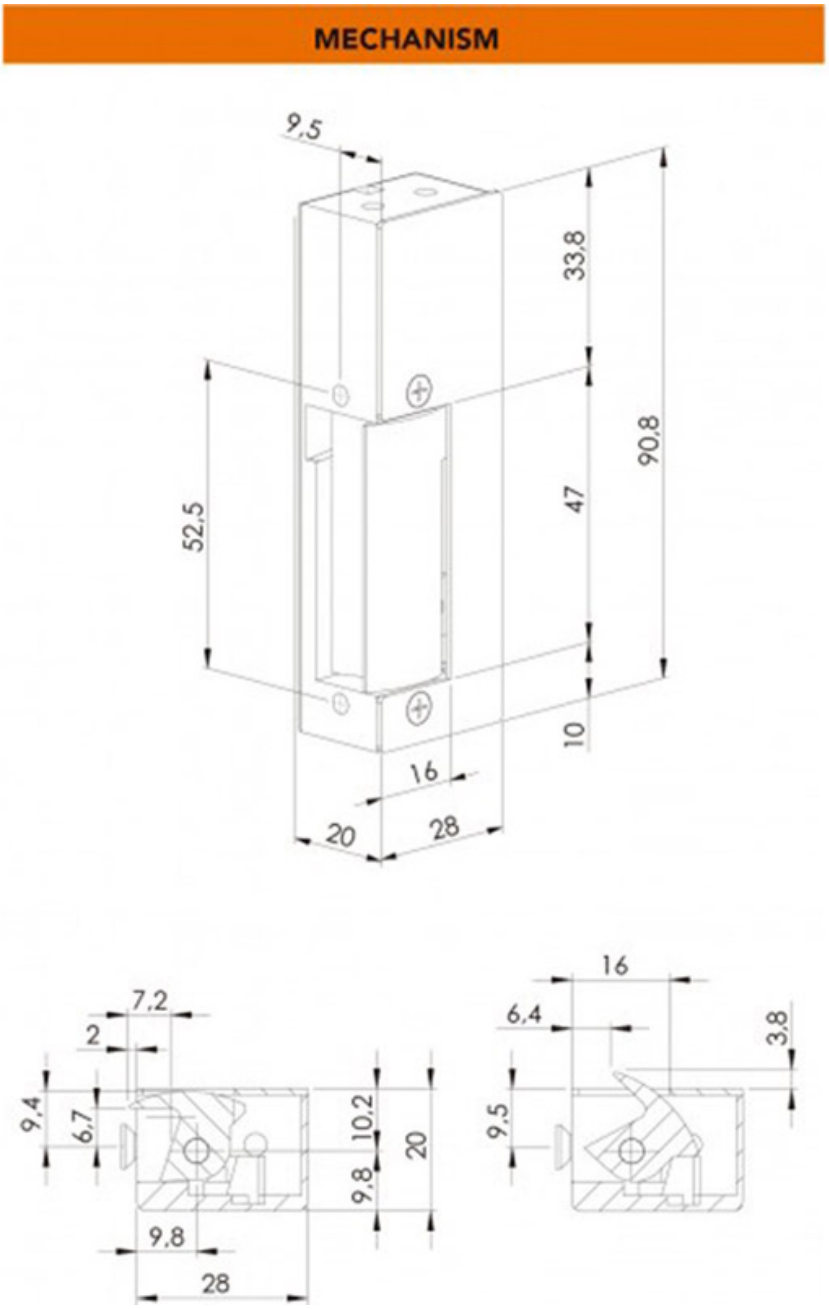
GLS INDUSTRIES