HUIT DE BUREAU
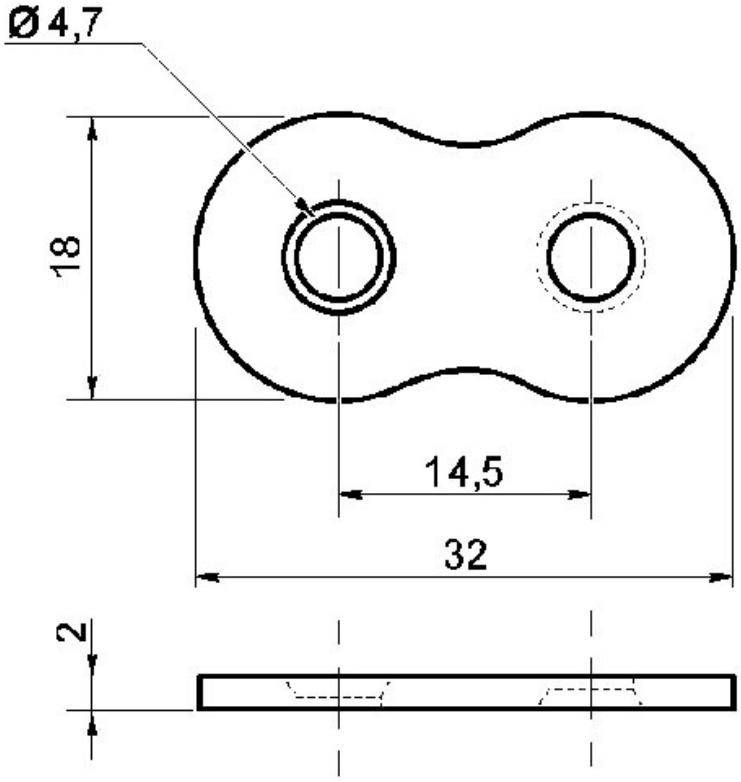
TCASYSTEM