INTERRUPTEUR AVEC DÉTECTEUR DE PRÉSENCE
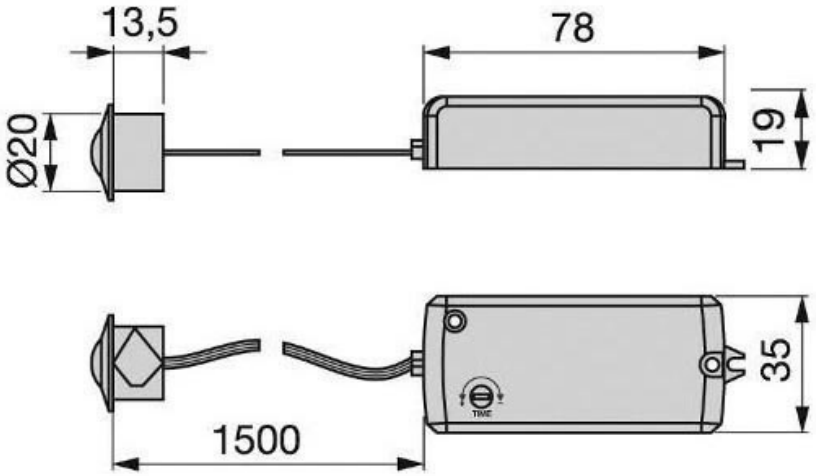
VOKIL