LOQUETEAU MAGNÉTIQUE GÂCHE À VISSER
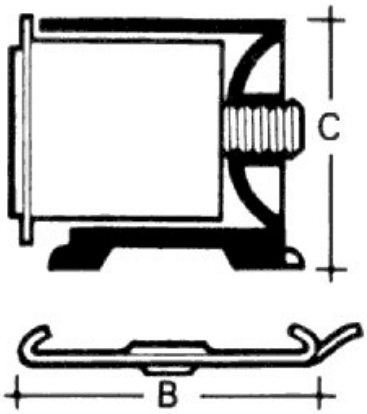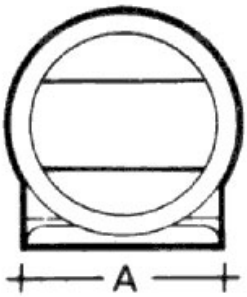
OLORON