MINI RÉGLETTE À LED 12V MALINDI

L&S

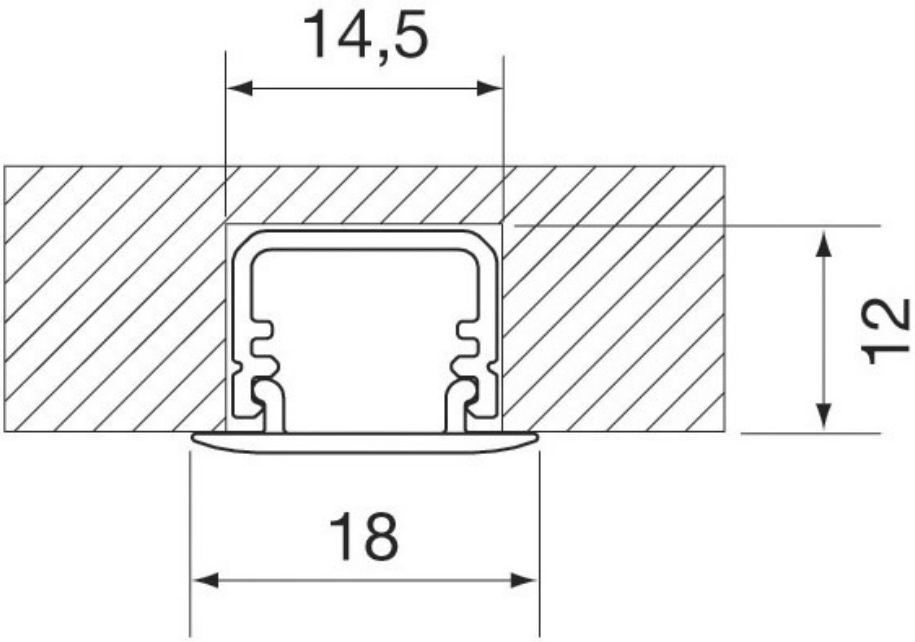

F
M
M
III
IP20