F
M
M
III
IP20

Mini prise M1

MINI SPOT LED DE VITRINE 12V
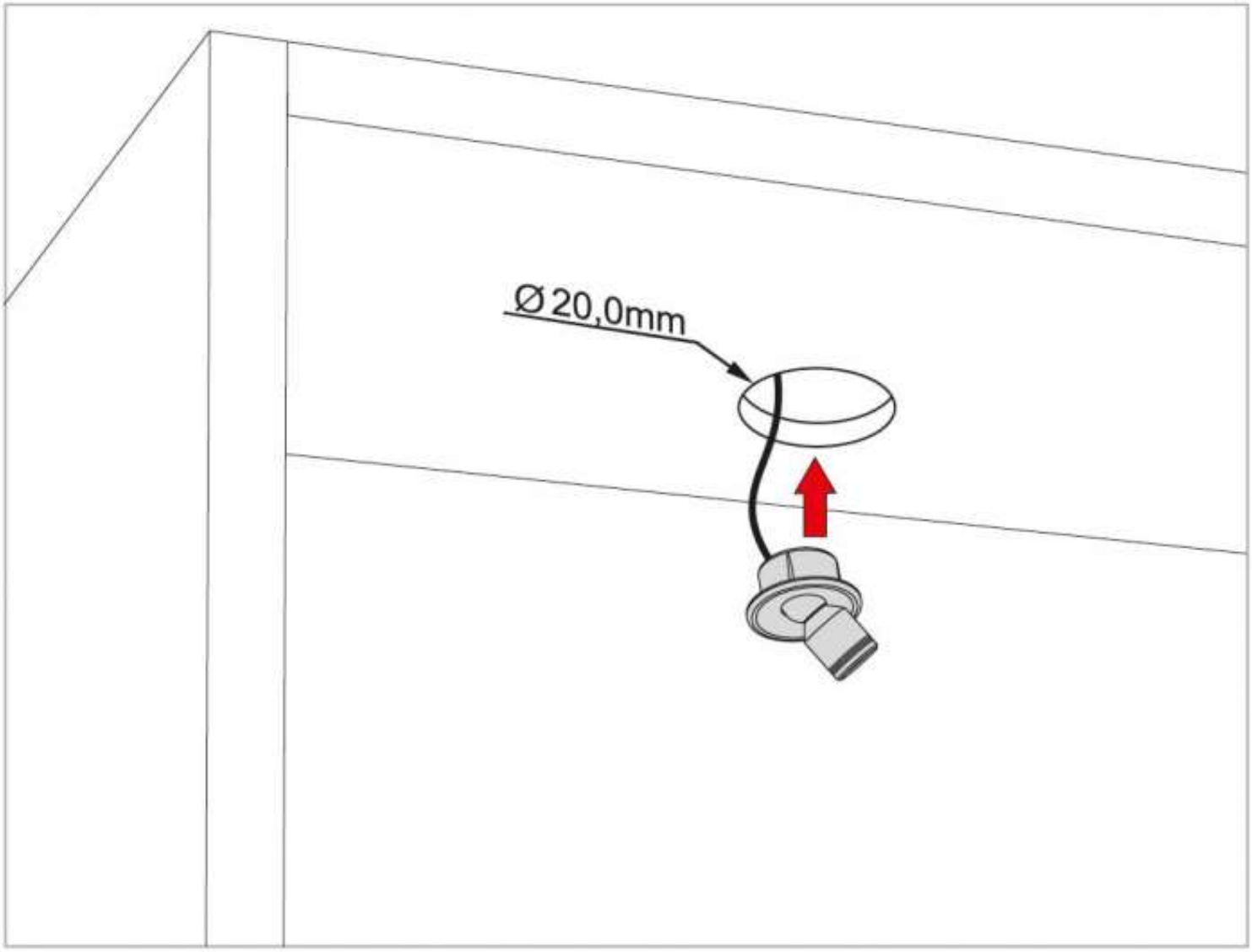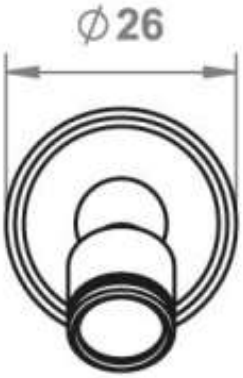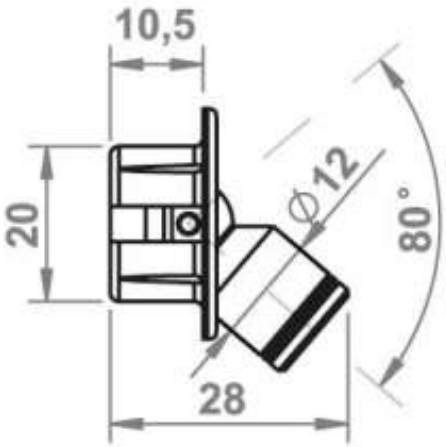
VOKIL