MIROIR COULISSANT PIVOTANT

VIBO

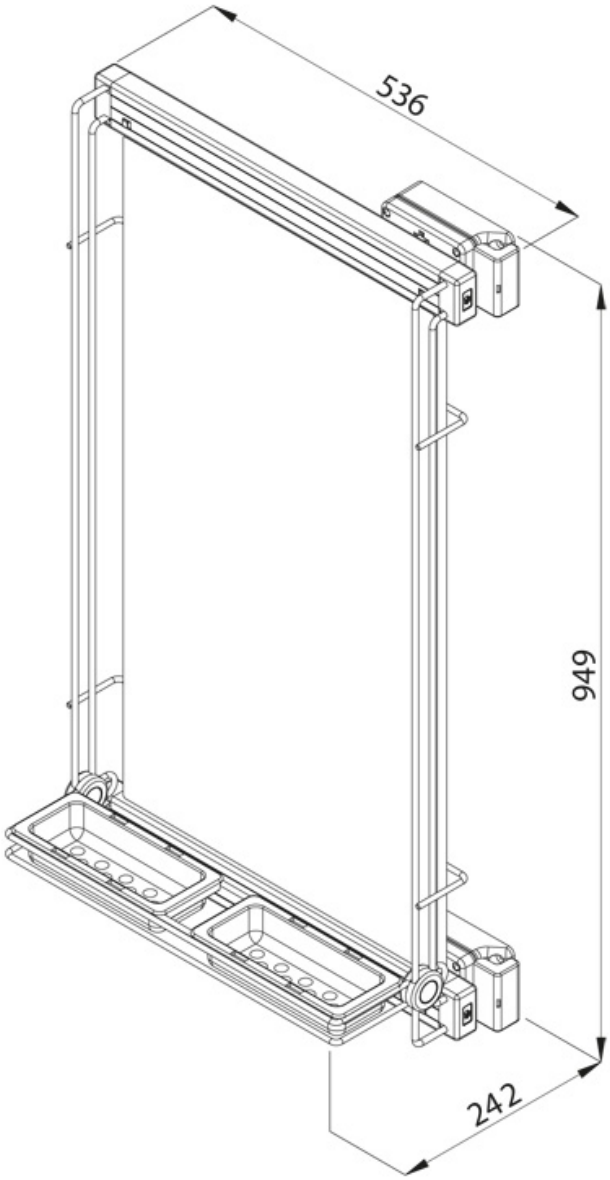

http://www.socomenal.com/miroir-coulissant-pivotant-elite-p30526

Tel : 03 88 78 96 96 Fax : 02 43 30 26 16 www.socomenal.com