MITIGEUR ÉVIER ATLAS NEO À BEC HAUT ORIENTABLE AVEC DOUCHETTE
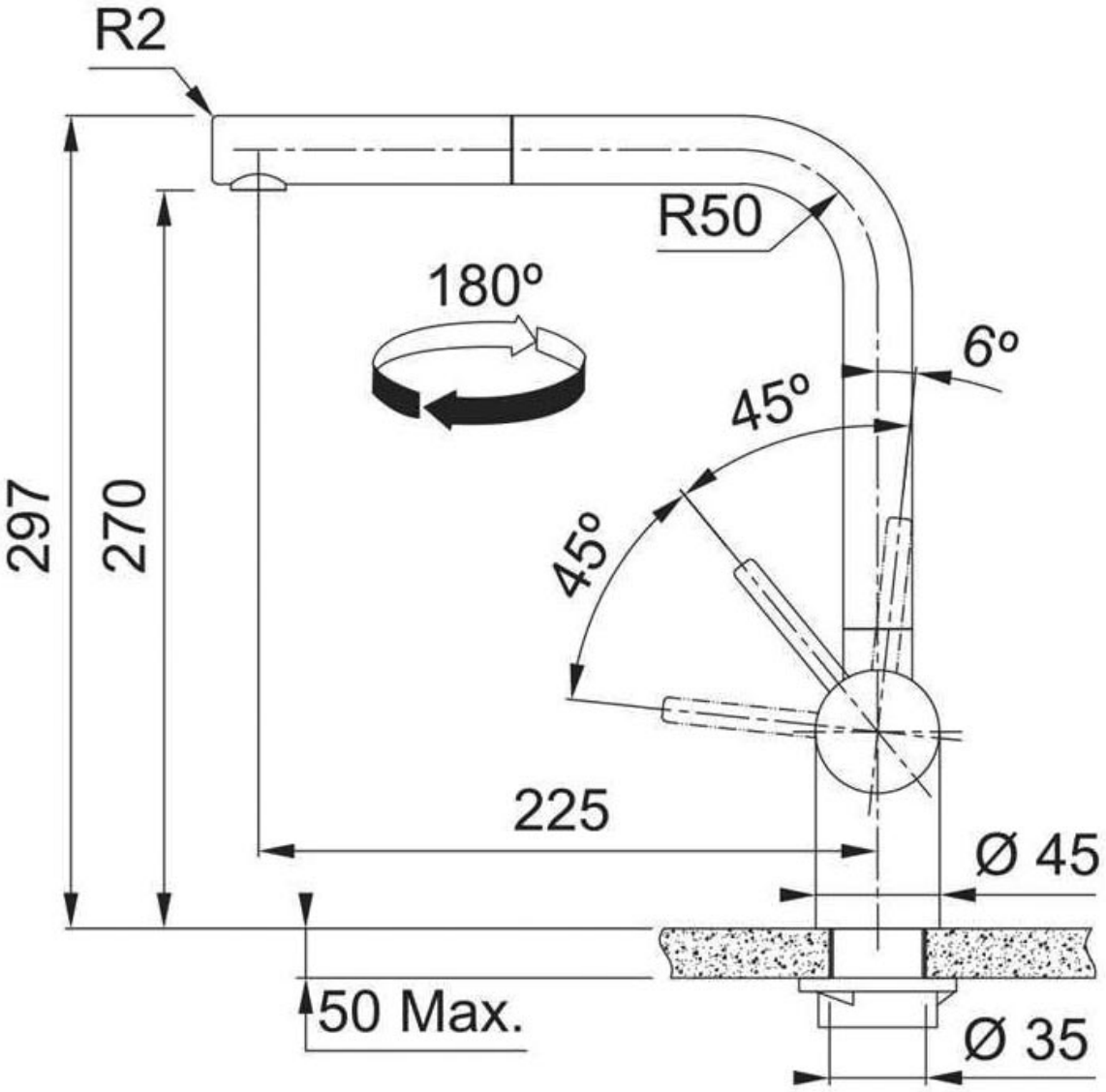
FRANKE