MITIGEUR ÉVIER À BEC HAUT ORIENTABLE AVEC DOUCHETTE

ITAR

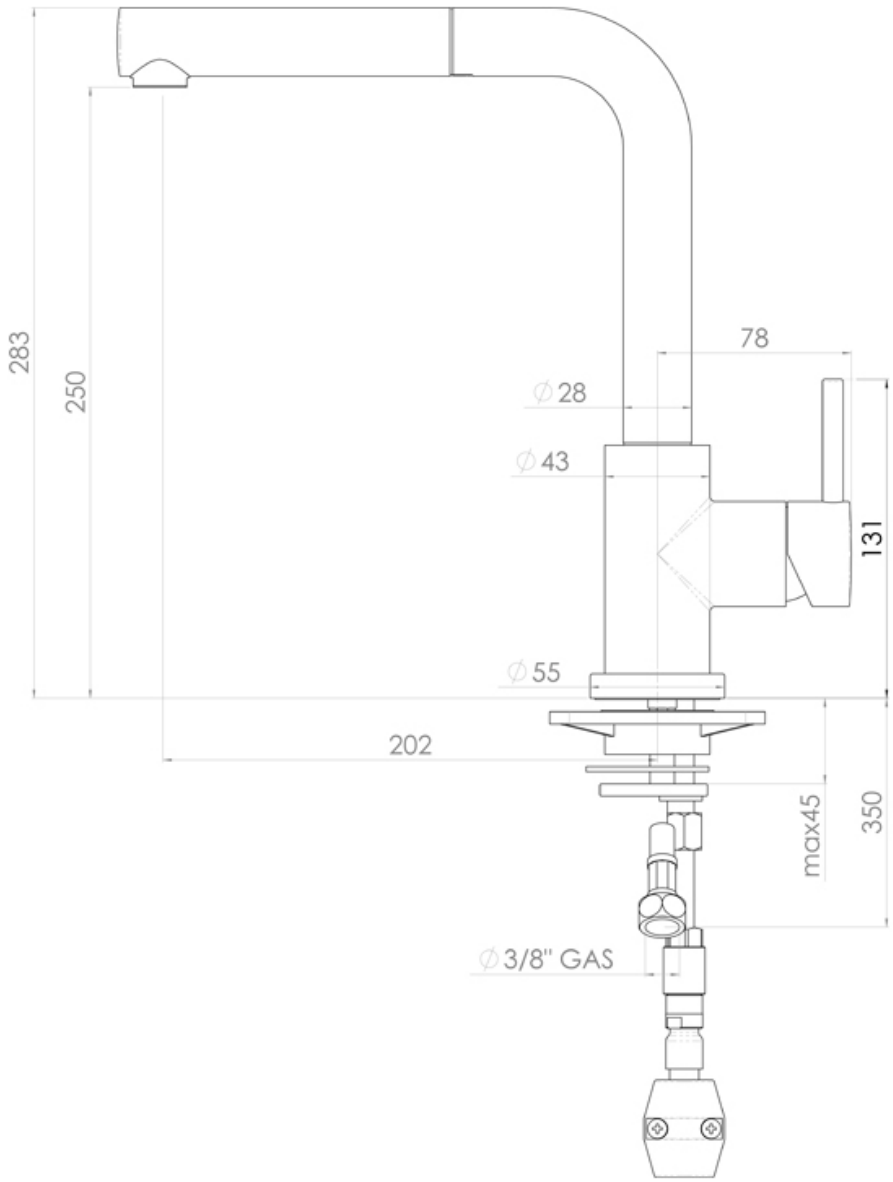

http://www.socomenal.com/mitigeur-evier-bec-orientable-avec-douchette-p58495

Tel : 03 88 78 96 96 Fax : 02 43 30 26 16 www.socomenal.com

Tel : 03 88 78 96 96 Fax : 02 43 30 26 16 www.socomenal.com