NAISSANCE POUR TUBE OVALE
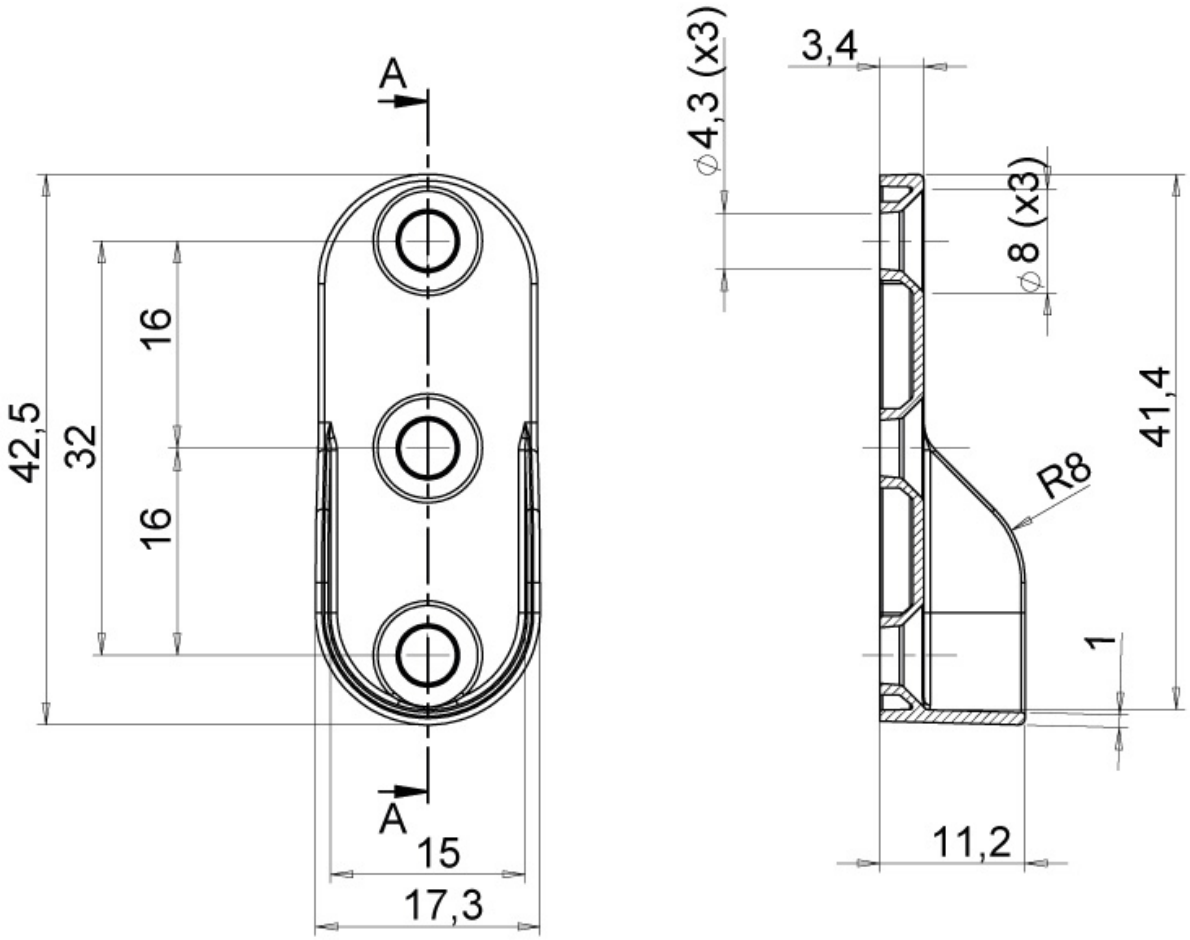
ITAR