PANIER COULISSANT

INOXA INDUSTRIE

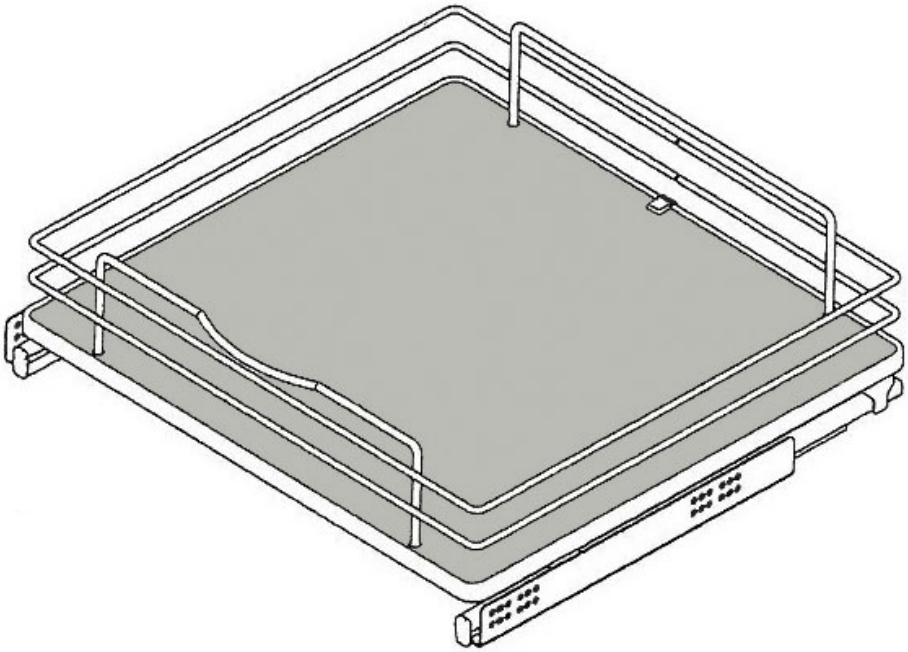

http://www.socomenal.com/panier-coulissant-p30587

Tel : 03 88 78 96 96 Fax : 02 43 30 26 16 www.socomenal.com