PIÈCE DE COULISSAGE À VISSER POUR MONTAGE PORTE MIXTE

HETTICH

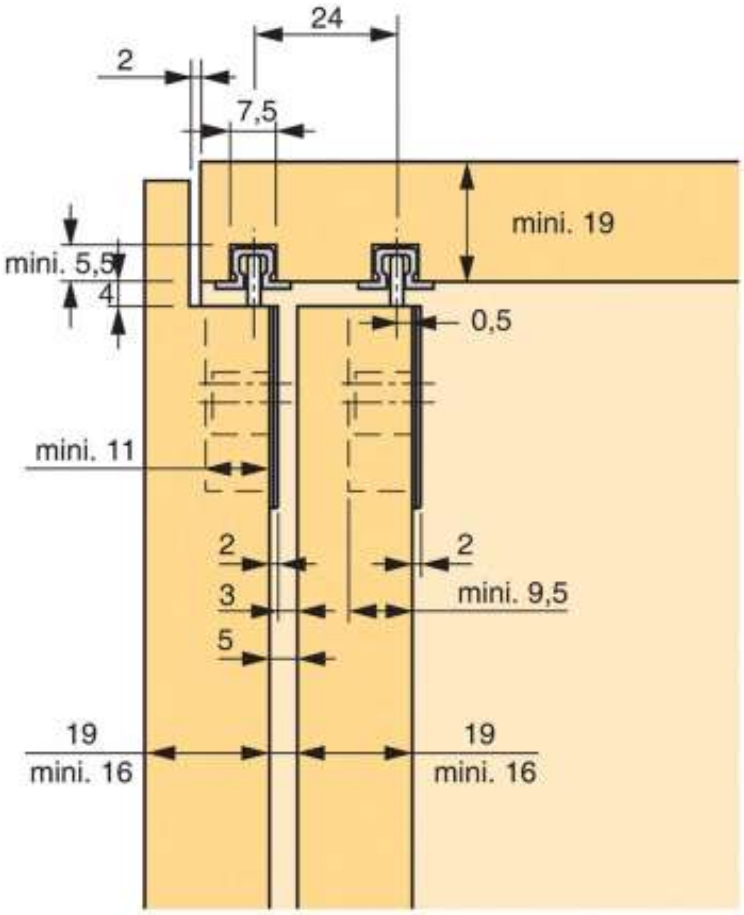

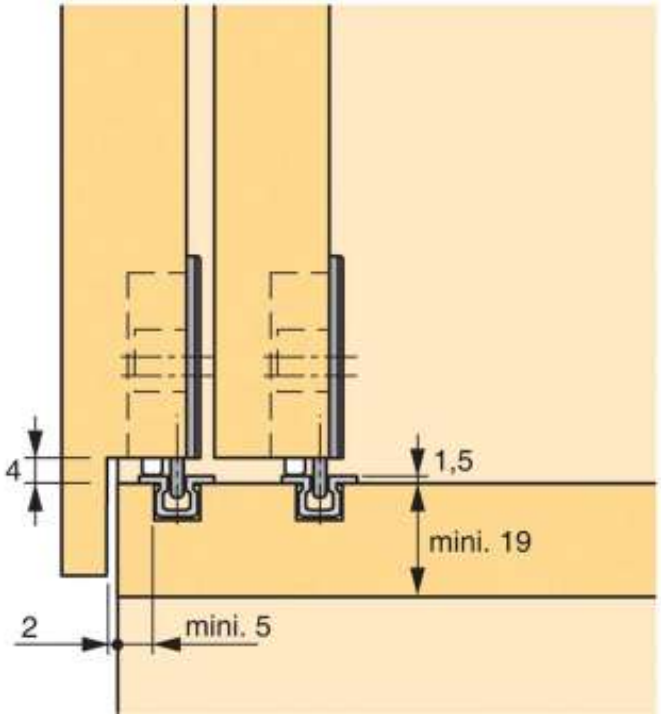

http://www.socomenal.com/piece-de-coulissage-a-visser-pour-montage-porte-mixte-p27334