PIED CARRÉ ALU 46X46

HETTICH

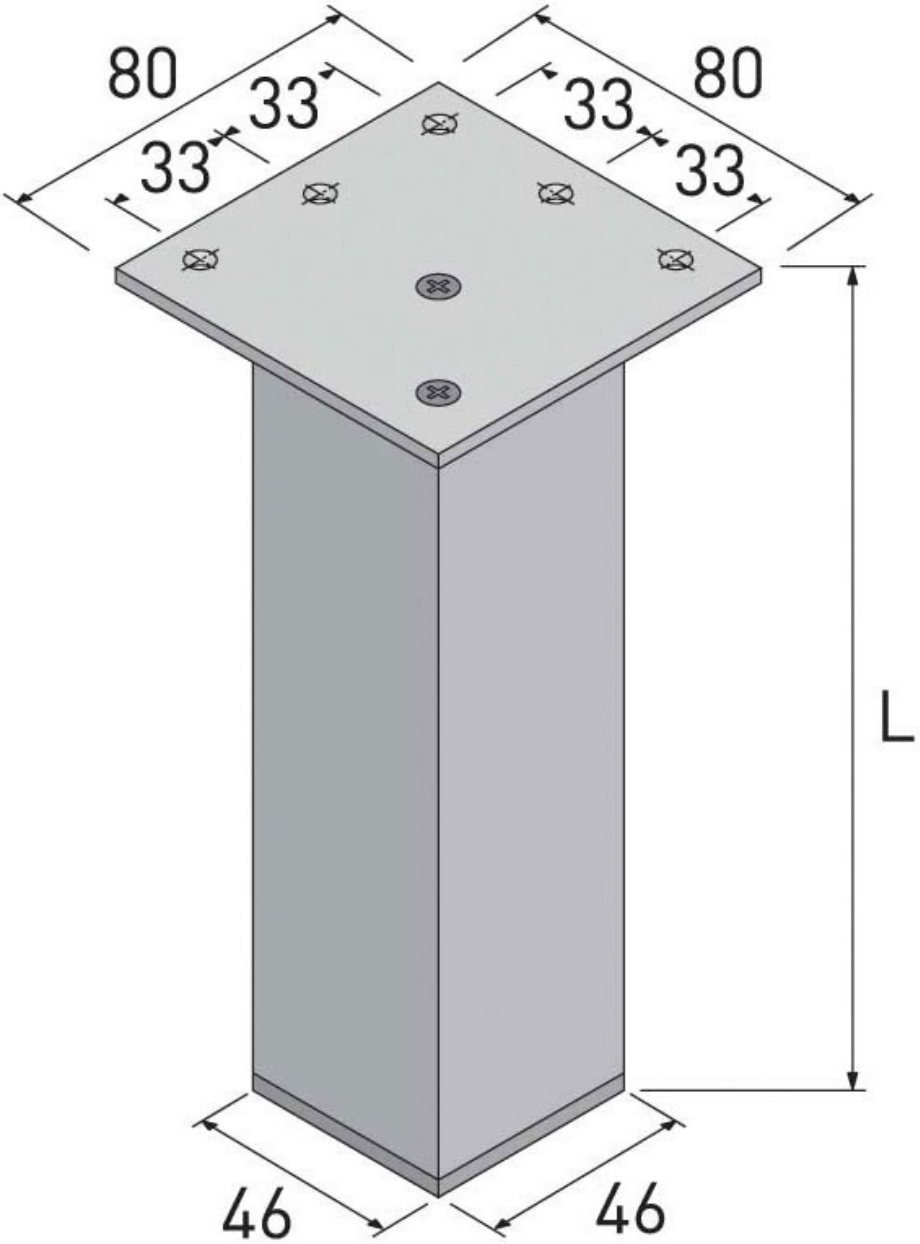

http://www.socomenal.com/pied-carre-alu-46x46-p42324

Tel : 03 88 78 96 96 Fax : 02 43 30 26 16 www.socomenal.com