PIÈTEMENT POUR RETOUR DE BUREAU

ITAR

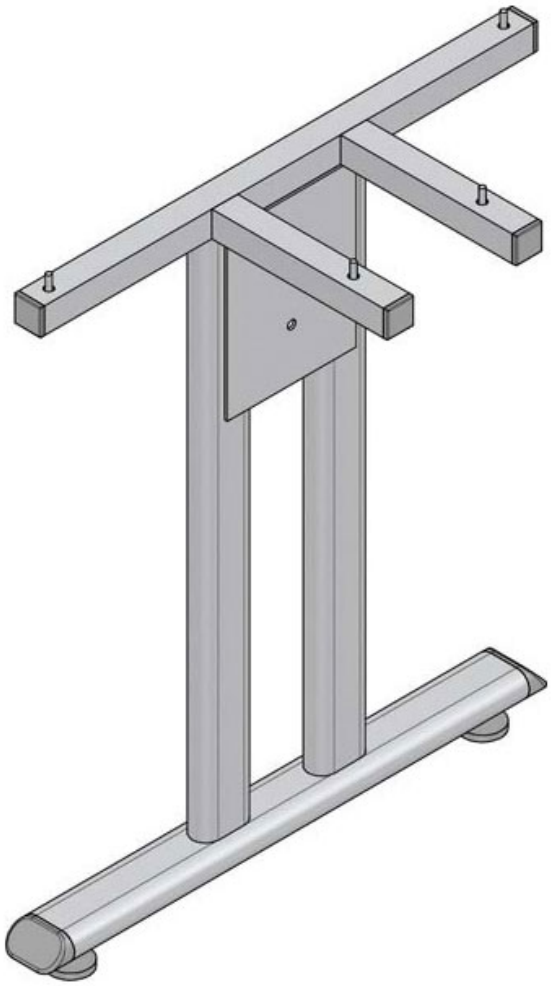

http://www.socomenal.com/pietement-pour-retour-de-bureau-p58497

Tel : 03 88 78 96 96 Fax : 02 43 30 26 16 www.socomenal.com

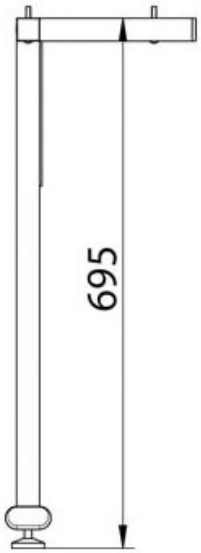

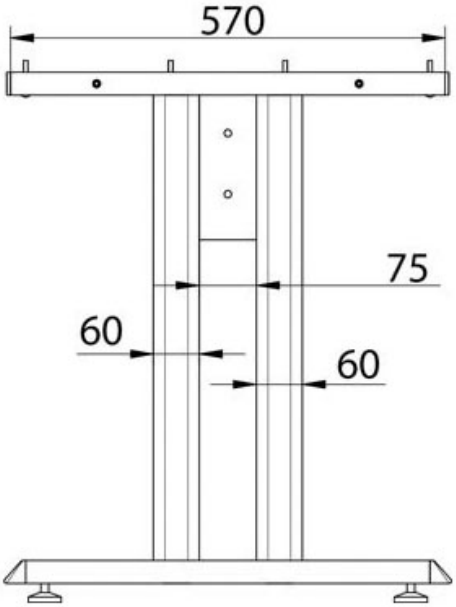

Tel : 03 88 78 96 96 Fax : 02 43 30 26 16 www.socomenal.com

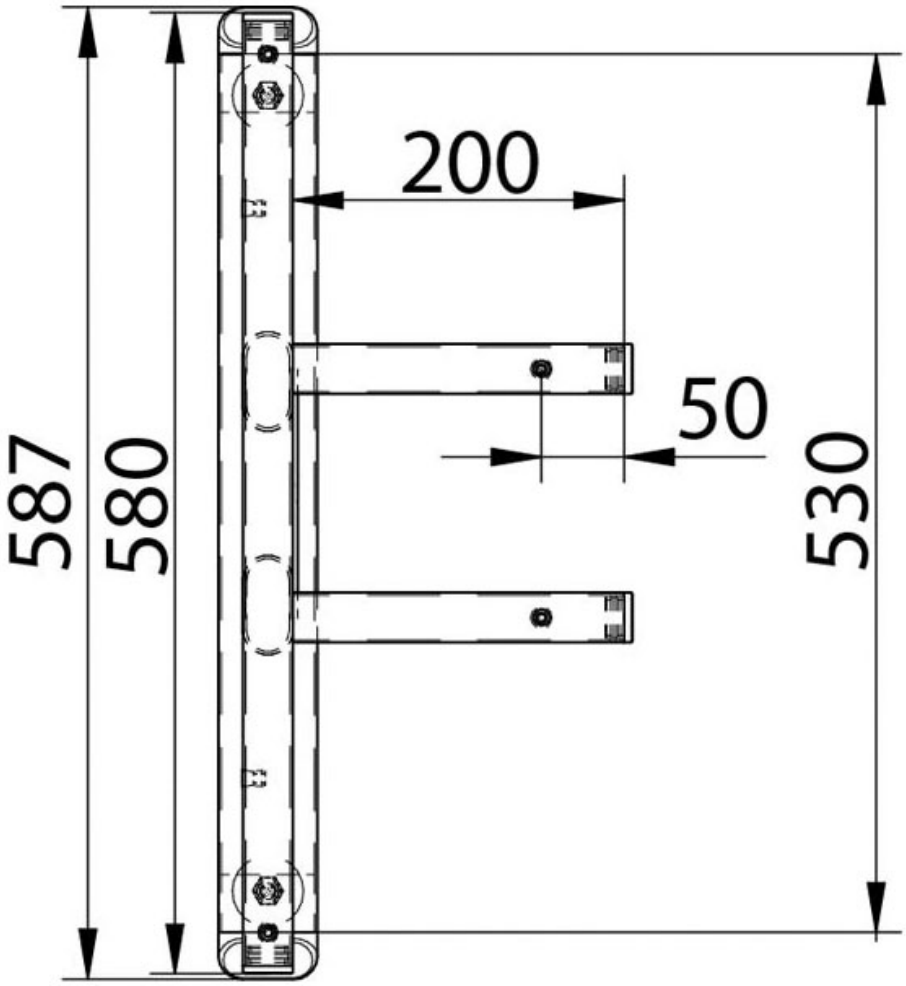
587
580
200
50
530