POIGNÉE LOQUETEAU
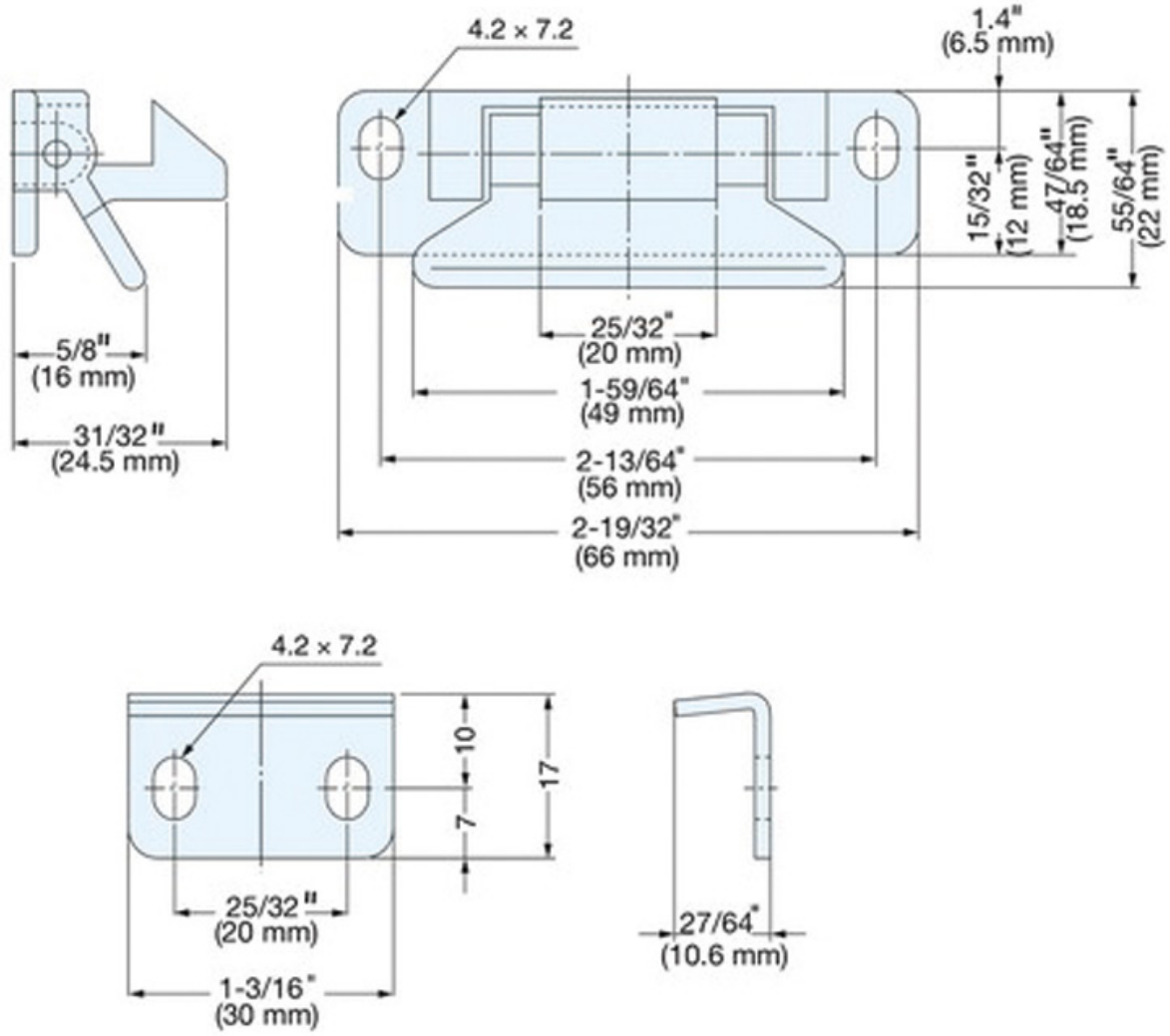
SUGATSUNE