PORTE CEINTURES COULISSANT

ITAR

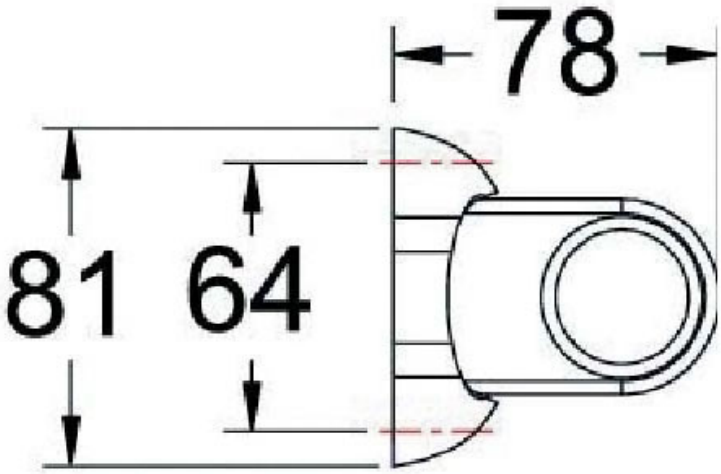

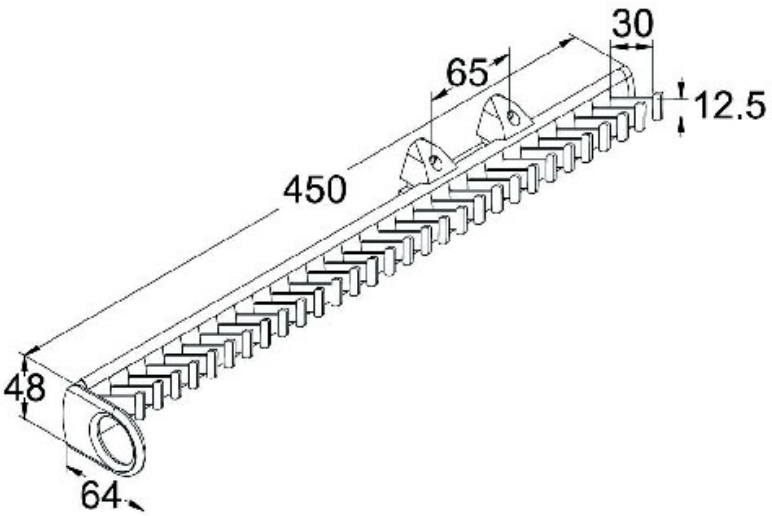
30
65
12.5
450
48
64