PORTE VERRE INCLINÉ
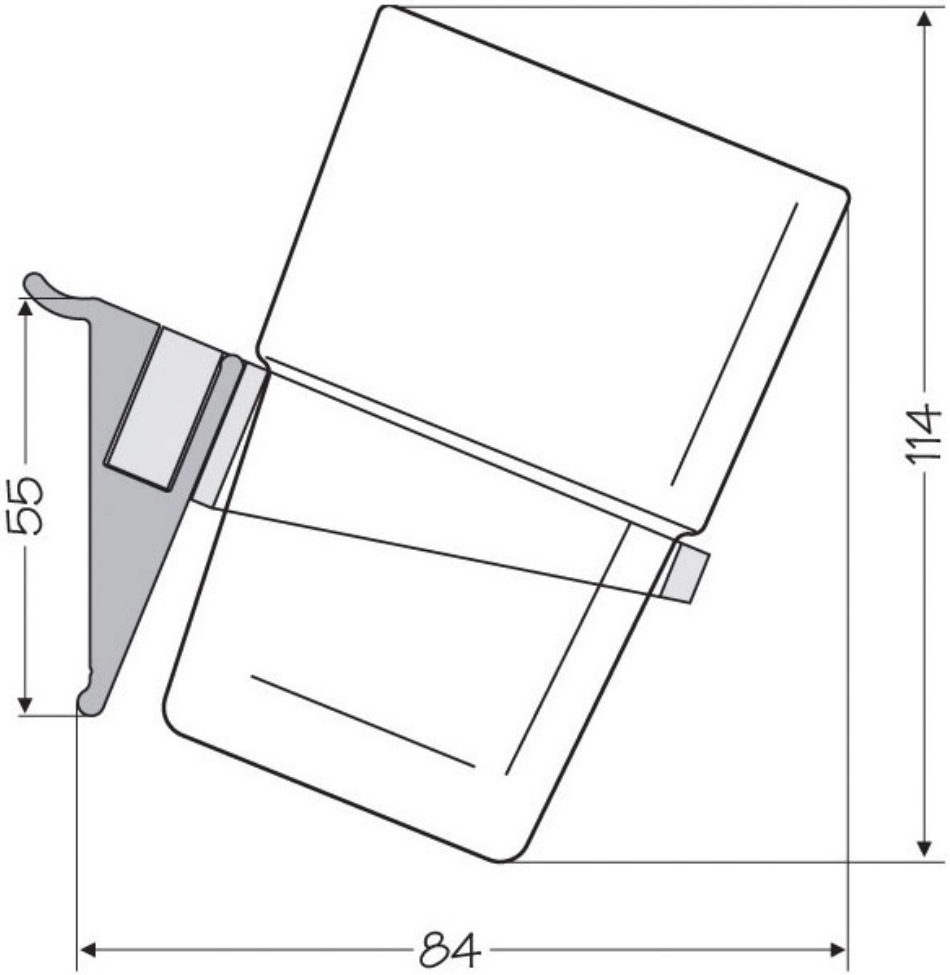
ZOBAL