PROFIL ORGASTRIPE
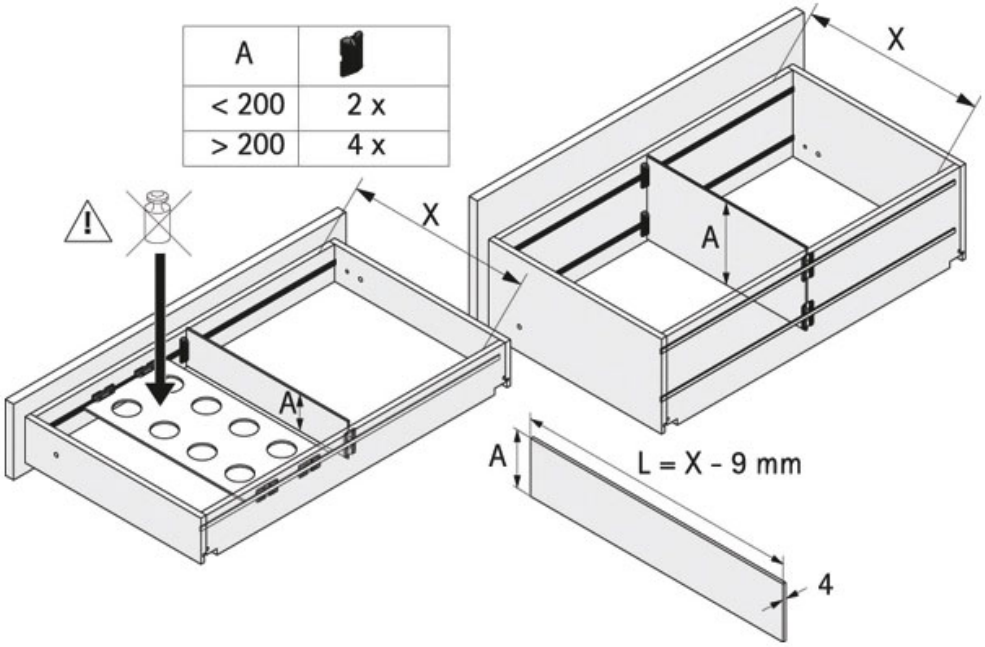
HETTICH