RAIL DE ROULEMENT FERRURE ORDENA 70
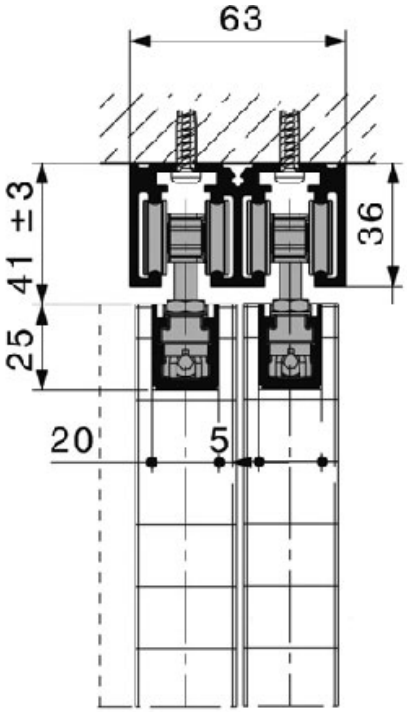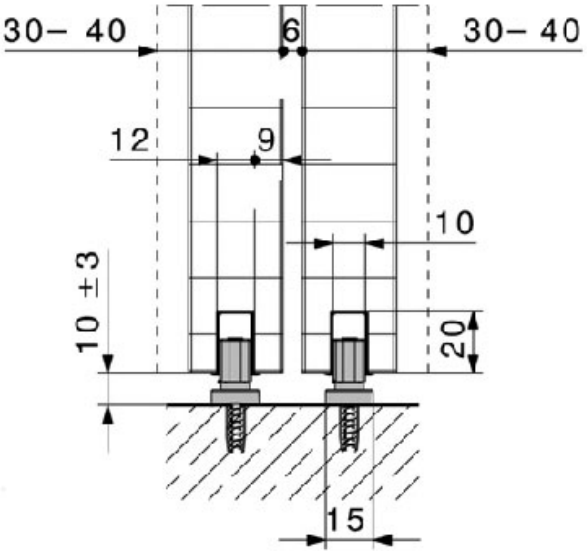
HAWA