RAIL DOUBLE POUR DORADO 40 IF

HAWA

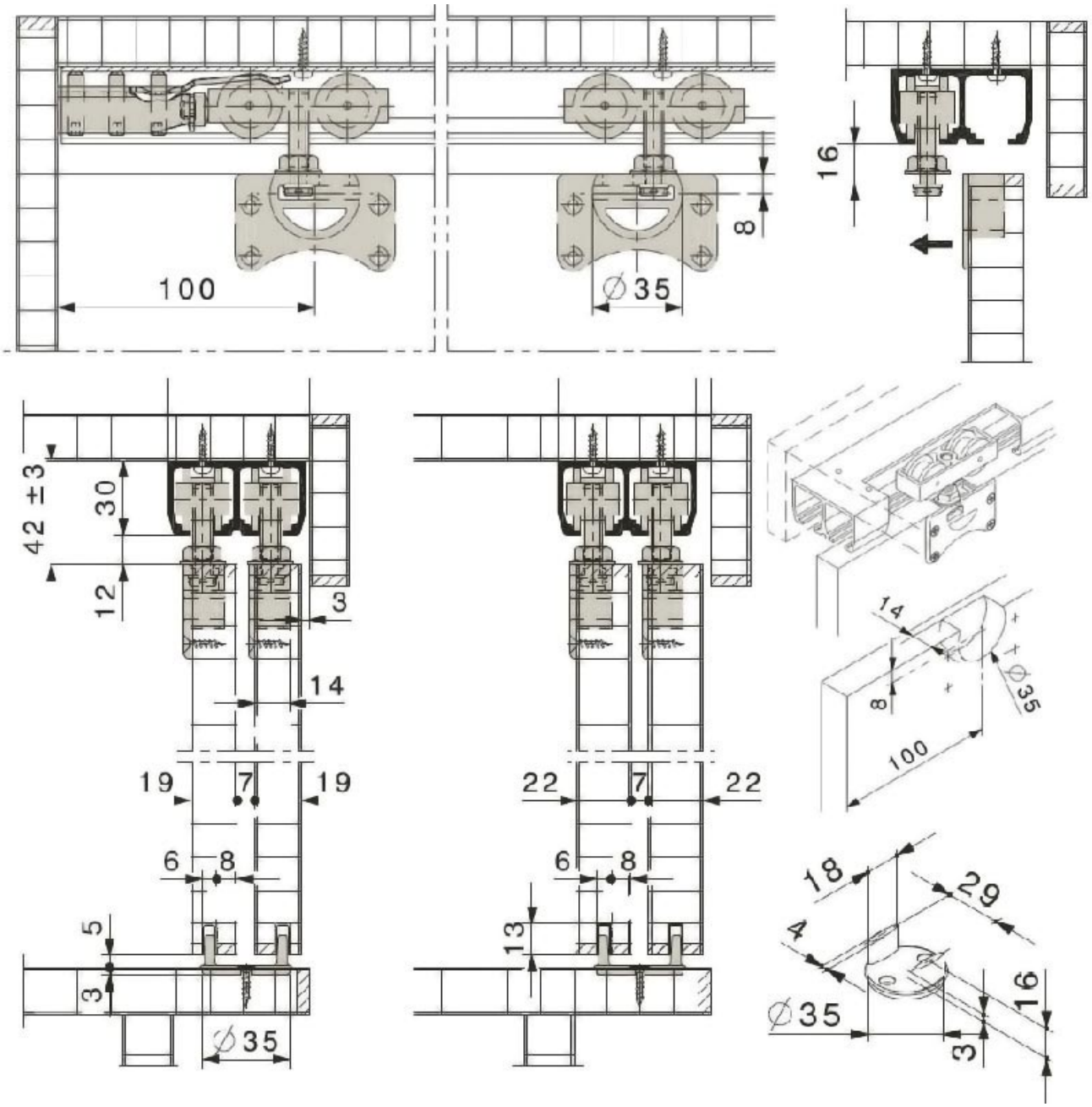

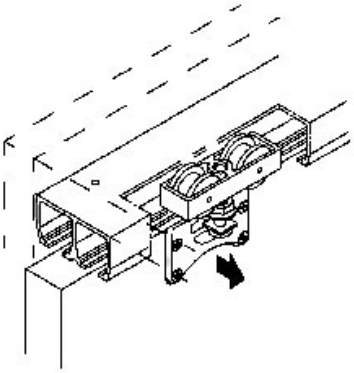

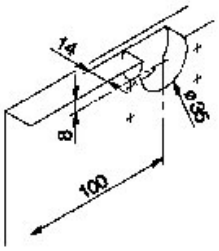
14
8
ø35
100

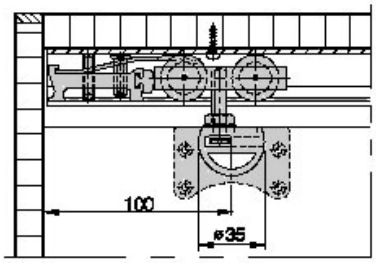
100
ø35

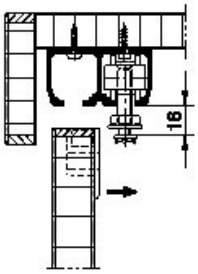
16

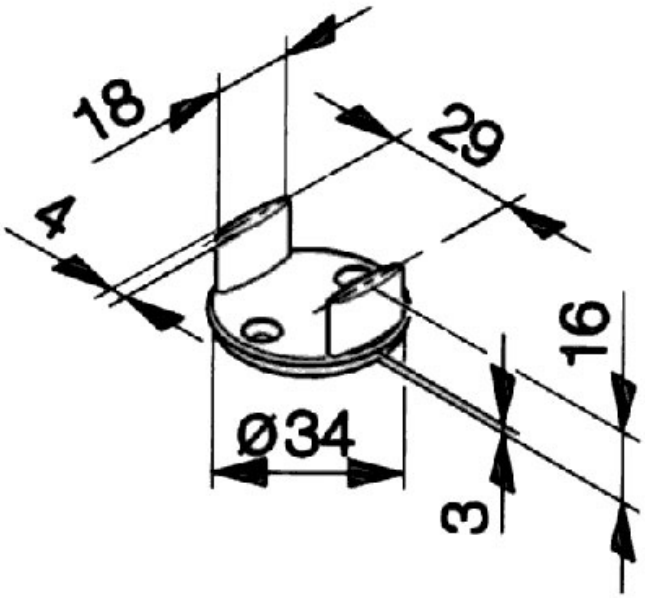

Tel : 03 88 78 96 96 Fax : 02 43 30 26 16 www.socomenal.com