RÉGULATEUR DE NIVEAU
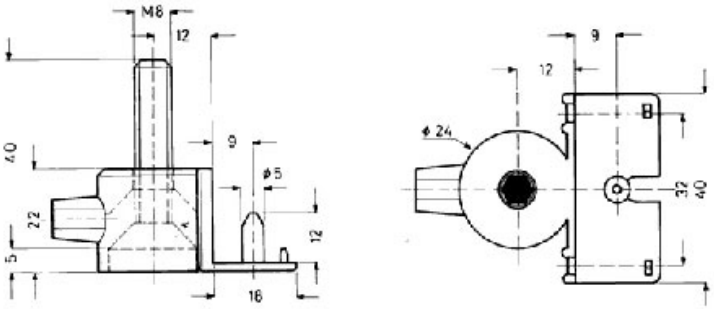
ITAR