ROSACE DE RÉDUCTION ZAMAC
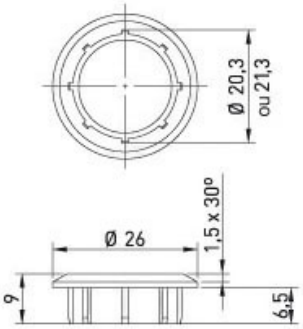
OJMAR